Приборные кронштейны

Тип 910.16

Принадлежности

Применение
Приборные кронштейны используются для монтажа манометров и других показывающих приборов. Размер вылета зависит от диаметра и типовой высоты инструмента, а также от положения и позиции соединения. Приборные кронштейны сконструированы для приёма промежуточного элемента или самого измерительного прибора (через четырёхгранник SW 22).

Приборный кронштейн, **Al**
DIN 16 281 форма H

Промежуточный элемент
G ½ / G ½ B

Приборный кронштейн для промежуточного элемента

DIN 16 281 форма H, настенный монтаж
алюминиевый сплав, порошковое покрытие, чёрный
CrNi-таль 1.4571, сварен, подвергнут травлению, без покрытия

DIN 16 281 форма A, для настенного, трубного и каркасного монтажа
оцинкованный ковкий чугун, порошковое покрытие, чёрный

Кронштейн для монтажа на трубах,
для диаметра труб 20 - 80 мм
сталь, гальваническая оцинковка

Исполнение
Исполнения согласно DIN 16 281 оснащены головкой в форме скобы, состоящей из двух частей. Пазовое сверление в других исполнениях позволяет установку измерительных приборов с неснимаемой подводящей проводкой, (например устройство передачи давления с капиллярной линией), которые вводятся через боковую сторону и закрепляются после монтажа.

Промежуточный элемент
соединение G ½ B / G ½ и ½ NPT по EN 837-1 /7.3
из латуни, стали или CrNi-стали 1.4571

Исполнение	Вылет [мм] L ± 3	Материал	Масса [кг]	№ заказа
DIN 16 281 форма H	60	Al	0,15	90 91840
	100		0,18	90 91858
	160		0,26	90 91866
	60	1.4571	0,17	90 91874
	100		0,21	90 91882
	160		0,26	90 91890
DIN 16 281 форма A	100	GTW	0,84	90 94954
для монтажа на трубах	100	сталь	0,5	90 91904

Исполнение	Присое-динение	Материал	Масса [кг]	№ заказа
Промежуточный элемент	G ½	Ms	0,25	90 90762
	G ½	сталь	0,23	90 90770
	G ½	1.4571	0,23	90 91270
	½ NPT	1.4571	0,23	90 91416

Приборный кронштейн без промежуточного элемента

Выемка для крепления прибора имеет диаметр 30 мм для непосредственной установки прибора через четырёхгранник SW 22. Дополнительный промежуточный элемент не требуется.

Кронштейн для настенного монтажа
сталь, лаковое покрытие серебряного цвета

Кронштейн для монтажа на трубах,
для диаметра труб 20 - 80 мм
сталь, лаковое покрытие серебряного цвета

Исполнение	Вылет [мм] L ± 3	Материал	Масса [кг]	№ заказа
Для настенного монтажа	100	сталь	0,5	90 91998
Для монтажа на трубах	100	сталь	0,3	90 91912

Размеры [мм]

Приборный кронштейн
с промежуточным элементом
Приборный кронштейн для настенного монтажа
DIN 16 281 форма H

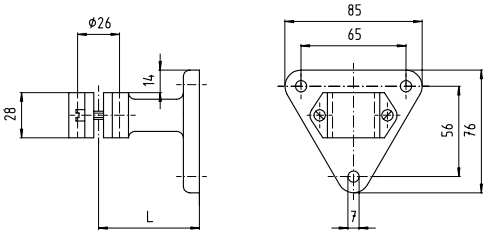

1243 659

Приборный кронштейн
с промежуточным элементом
Приборный кронштейн для настенного-, трубного- и каркасного монтажа DIN 16 281 форма A

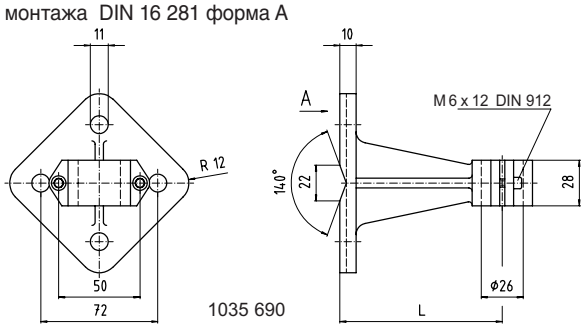

1035 690

Приборный кронштейн
с промежуточным элементом
Приборный кронштейн для монтажа на трубах

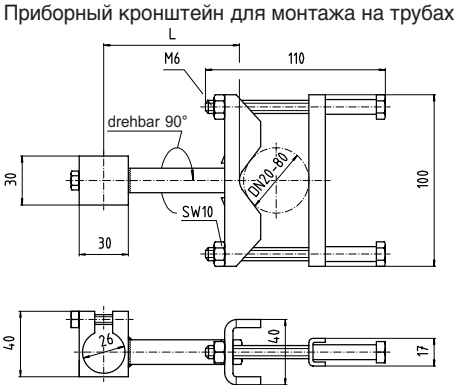

1035 592

Промежуточный элемент

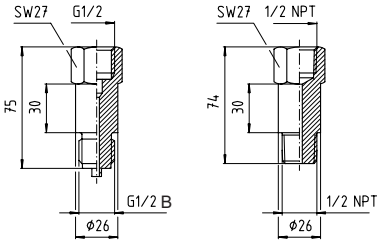

1035 584

Приборный кронштейн
без промежуточного элемента
Приборный кронштейн для настенного монтажа

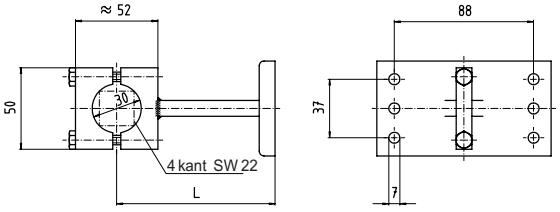

1035 703

Приборный кронштейн
без промежуточного элемента
Приборный кронштейн для монтажа на трубах

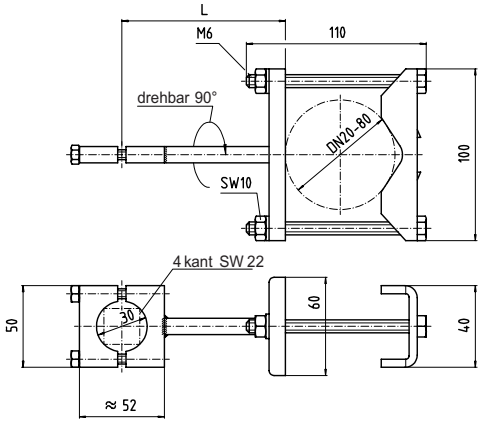

1035 681

Параметры заказа

Для заказа достаточно указать 7- значный номер изделия. Варианты указываются отдельно.

Описанные приборы соответствуют своей конструкцией, размерами и материалом современному техническому уровню.
Мы оставляем за собой право на изменение конструкции и замену материалов без предварительного уведомления.

WIKA Alexander Wiegand GmbH & Co. KG
Alexander-Wiegand-Straße · 63911 Klingenberg, Germany
Tel.: (+ 49 9372) 132-0 · Telefax: (+ 49 9372) 132-406/414
http://www.wika.de · E-mail: info@wika.de