Датчики для измерения температуры элементов и узлов машин **TOPE-3, 4, TTJE-3, 4, TTKE-3, 4**

Технические параметры

Диапазон измерений температуры/ преобразующий элемент

-50÷250ºC	**Pt100**	кл. B
-40÷400ºC	**K, J**	кл. 2

Оболочка

– латунь, атмосферное давление (T...E-4)
– дополнительная оболочка для 1MPa 1.4541 (T...E-3)

Кабель

– кабель Cu 2x0,35 мм² в тефлоновой изоляции и металлической оплетке
– термопарный кабель 2 x 0,22 мм² в двойной стеклянной изоляции и металлической оплетке
– длина L_p [м]:1,5 (стандарт)
– активное сопротивление кабелей Cu ~0,14 Ω/м = ~0,36ºC для 0,22 мм²
0,105 Ω/м = ~0,2ºC для 0,35 мм²

Опции

– Pt500, Pt1000, Ni100, Ni1000, T
– кабель Cu 2 x 0,22 или 4 x 0,22 мм² в двойной стеклянной изоляции и металлической оплетке раб. темп. до 400ºC
– измерительный спай: изолированный SO, заземленный SP
– схема 3-, 4-проводная для Pt100
– Pt100: кл. A -30÷250ºC, кл. AA 0÷150ºC; TC: кл. 1

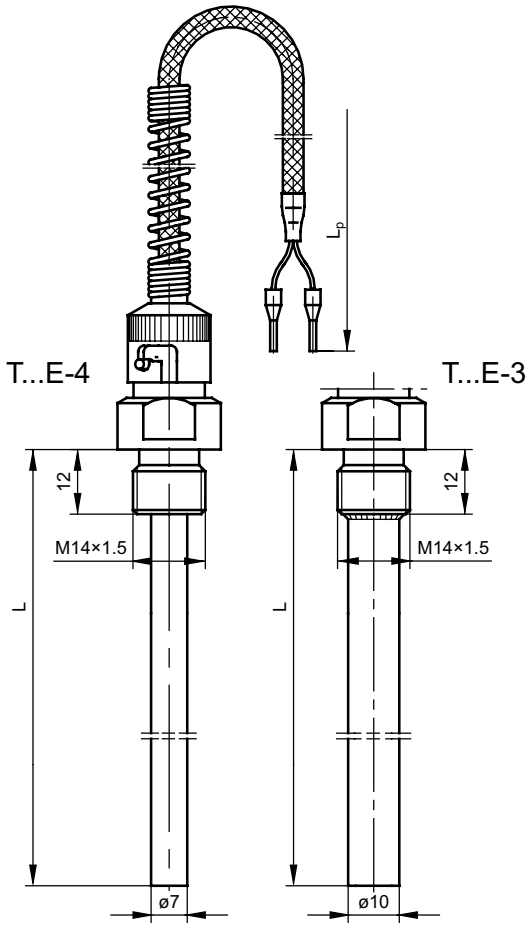

E

Способ заказа

Датчик температуры [ ][T][ ][E] – [ ] – [ ] – [ ] – [ ] – [ ] – [ ] – [ ] – [ ]

Одинарный: **без обозн.**
Двойной: **2**
Резистор Pt: **OP**
Термоэлемент Fe–CuNi: **TJ**
Термоэлемент NiCr–Ni: **TK**
Версия без наружной оболочки: **4**
Версия с дополнительной оболочкой Ø10: **3**
Длина оболочки L [мм]: **80, 100**
Класс резистора / термоэлемента: **A,B* / 1,2**
Измерительный контур для Pt100 (провод Ws): **2, 3, 4** провода
Изоляция провода для Pt100 **Fu** – тефлон в оплетке **Ws** – стекловолокно
Тип резистора: **Pt100** или другой*
Размер резьбы: **M14x1,5** или другой*
Длина провода L_p [м]: **1,5** или другая*
*Другие параметры по согласованию

Пример заказа:

TOPE-3–80–B–2–T–Pt100–M14x1,5–1,5m обозначает одинарный датчик сопротивления Pt100 кл. B, 2-проводная схема, с дополнительной оболочкой Ø10 мм, длина L = 80 мм, с резьбовым патрубком M14x1,5, тефлоновый провод длиной L_p = 1,5 м

TTJE-4–100–2–Ws–M14x1,5–2m обозначает одинарный термоэлектрический датчик Fe–CuNi кл. 2 с диаметром Ø7 мм и длиной L = 100 мм, провод - кабель в изоляции из стекловолокна длиной L_p = 2 м, с резьбовым патрубком M14x1,5