Датчики для измерения температуры элементов и узлов машин **TOPE-408**

Технические параметры

Диапазон измерений температуры/ преобразующий элемент

-50÷250ºC **Pt100** кл. B

Оболочка

– материал сталь 1.4541
– диаметр [мм]: Ø3,6
– длина [мм]: 38
– резьба G⅛

Провод

– кабель Cu 2 x 0,22 мм² или 4 x 0,22 мм²
  в двойной силиконовой изоляции
– длина L_p [м]: 1,5 (стандарт)
– активное сопротивление кабелей Cu ~0,14 Ω/м = ~0,36ºC

Опции

– Pt500, Pt1000, Ni100, Ni1000
– другая изоляция кабеля: ПВХ, тефлон по согласованию
– схема 3-, 4-проводная
– Pt100: кл. A -30÷250ºC, кл. AA 0÷150ºC

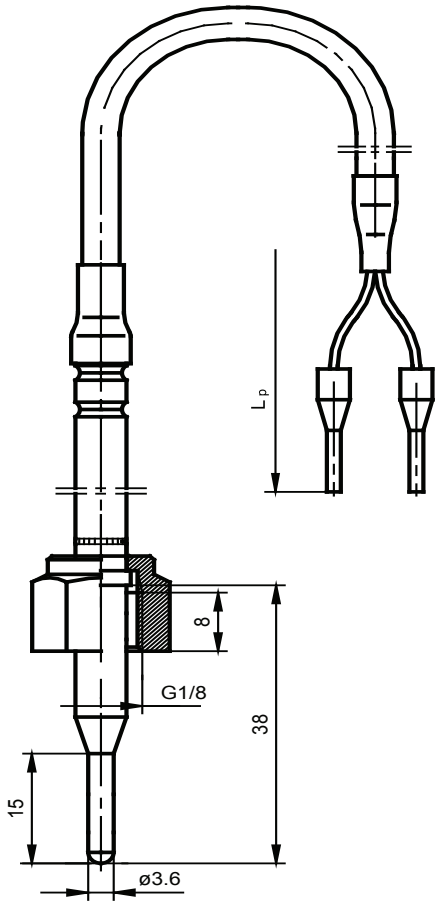

E

Способ заказа

Датчик температуры TOPE-408 – ☐ – ☐ – ☐ – ☐ – ☐

Тип резистора: **Pt100** или другой*
Класс резистора: **A,B***
Измерительный контур: **2, 3, 4** провода
Размер резьбы: **G⅛** или другой*
Длина провода L_p [м]: **1,5** или другая*
*Другие параметры по согласованию

Пример заказа:

TOPE-408–Pt500–B–2–G⅛–2m обозначает датчик сопротивления Pt100 кл. B, 2-проводная схема, с проводом в силиконовой изоляции длиной L_p = 2 м, с гайкой G⅛

TOPE-408–Pt100–A–3–G¼–1,5m обозначает датчик сопротивления Pt100, кл. A, 3-проводная схема, с проводом в силиконовой изоляции длиной L_p = 1,5 м, с гайкой G¼