Датчики для измерения температуры элементов и узлов машин **TOPGE-3, TTJGE-3, TTKGE-3**

Технические параметры

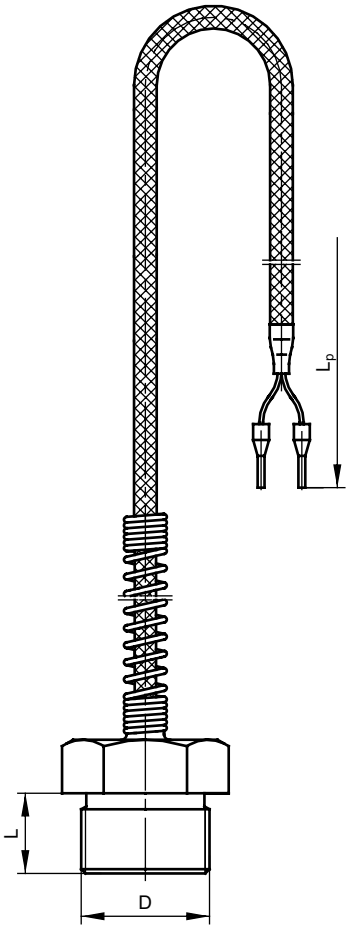

Диапазон измерений температуры/ преобразующий элемент

-50÷400ºC **Pt100** кл. B
-40÷400ºC **K, J** кл. 2

Оболочка

– материал сталь 1.4541

Резьба D	Стандартная длина L [мм]
M 6	8
M8x1	8
M10x1	8
M12x1,5	12
M14x1,5	12
M20x1,5	15
M24x1,5	15
G½	15

Кабель

– кабель Cu или термопарный кабель: 2x0,22 мм^2
– изоляция из стекловолокна в металлической оплетке
– длина L_p [м]: 1,5 или другая по заказу
– активное сопротивление кабелей Cu ~0,14 Ω/м = ~0,36ºC

Опции

– Pt500, Pt1000, Ni100, Ni1000, N, T
– измерительный спай: изолированный SO, заземленный SP
– схема 3-, 4-проводная для Pt100
– другая изоляция кабеля: ПВХ, силикон, тефлон
– Pt100: кл. A -30÷300ºC, кл. AA 0÷150ºC; TC: кл. 1

Способ заказа

Датчик температуры T [ ] GE-3 – [ ] – [ ] – [ ] – [ ] – [ ]

Резистор Pt: **OP**
Термоэлемент Fe–CuNi: **TJ**
Термоэлемент NiCr–Ni: **TK**
Тип резистора: **Pt100** или другой*
Класс резистора / термоэлемента: **AB* / 1,2**
Измерительный контур для Pt100: **2, 3, 4** провода
Спай термоэлемента: **SO, SP**
Размер резьбы: **D/L [мм]**
Длина провода L_p [м]: **1,5** или другая*
*Другие параметры по согласованию

Пример заказа:

TOPGE-3–Pt100–B–2–M8x1–12–2m обозначает датчик сопротивления Pt100 кл. B, 2-проводная схема, оболочка с резьбой M8x1 длиной 12 мм, длина провода L_p = 2 м

TTJGE-3–2–SO–M20x1,5–15–1,5m обозначает термоэлектрический датчик Fe–CuNi кл. 2, с изолированным спаем, с резьбой M20x1,5 длиной 15 мм, длина провода L_p = 1,5 м