Термопреобразователи со сменными чувствительными элементами **TOPGN-54, TTJGN-54, TTKGN-54**

A

Технические параметры

Диапазон измерений температуры/ преобразующий элемент

-200÷550ºC	**Pt100**	кл. B
-40÷550ºC	**K, J**	кл. 2

Чувствительный элемент - стр. 38

– схема 2-, 3-, 4-проводная (для Pt100)
– схема 2-, 3-проводная (для 2xPt100)
– длина элемента L_w= L+108 мм

Оболочка

– материал сталь 1.4541
– длина L [мм]: 50÷2000

Головка

– MA, IP54, -40÷100ºC

Опции

– Pt500, Pt1000, Ni100, Ni1000, N, T
– другая дюймовая и метрическая резьба по согласованию
– головки - нержавеющая MBEG - стр. 157÷158
– Pt100: кл. A -100÷450ºC, кл. AA -50÷250ºC; TC: кл. 1

Дополнительное оснащение

– преобразователи температуры - стр. 170
– дополнительные рабочие оболочки - стр. 148÷153
– тип спая термоэлемента - стр. 13
– компенсационные провода - стр. 145

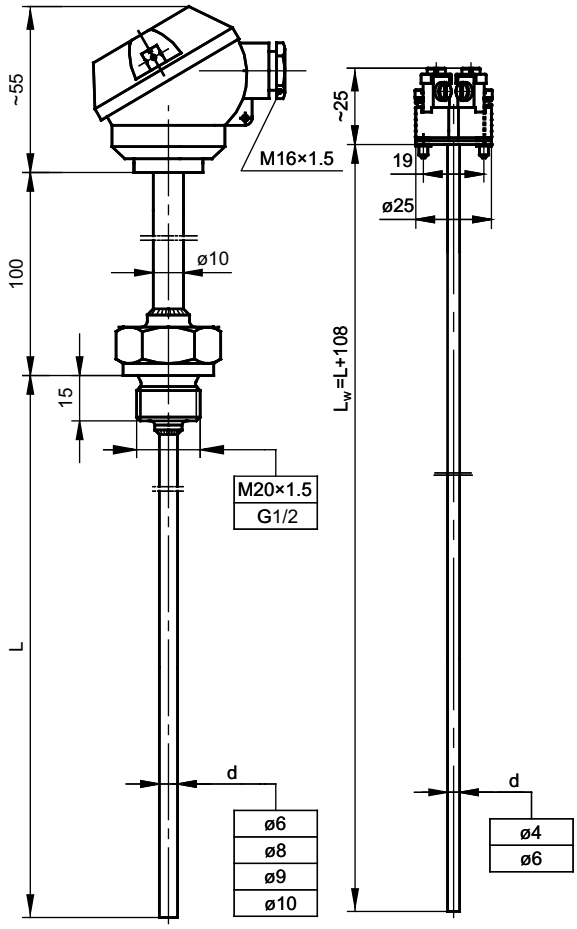

Способ заказа

Датчик температуры [ ] [T] [ ] [GN-54] – [ ] – [ ] – [ ] – [ ] – [ ] – [ ] – [ ]

Одинарный: **без обозн.**
Двойной (для d ≥ 8 мм): **2**
С преобразователем (для Pt100): **AP**
Резистор Pt: **OP**
Термоэлемент Fe–CuNi: **TJ**
Термоэлемент NiCr–Ni: **TK**
Тип спая для TT: **SP, SO, SOA**
Длина оболочки L [мм]: **100** или другая*
Диаметр оболочки d [мм]: **6, 8, 9 или 10**
Размер резьбы: **M20x1,5, G½** или другой*
Класс резистора / термоэлемента: **A,B* / 1,2**
Измерительный контур для Pt100: **2, 3, 4** провода
Настройка температуры преобразователя: напр. **(0÷400)ºC***
*Другие параметры по согласованию

Пример заказа:

APTOPGN-54–100–6–G½–A–2–(0÷300)ºC обозначает одинарный датчик с резистором Pt100, кл. A, в оболочке с диаметром Ø6 мм и длиной L = 100 мм, с резьбовой муфтой G½ с преобразователем LTT-03J, 4÷20 мА

2TTKGN-54–SP–500–8–M20x1,5–2 обозначает двойной термоэлектрический датчик NiCr–Ni/K/кл. 2, заземленный спай SP, в оболочке с диаметром Ø8 мм и длиной L = 500 мм, с резьбовой муфтой M20x1,5