Термопреобразователи с несменными чувствительными элементами **TOPGN-55, TTJGN-55, TTKGN-55**

Технические параметры

Диапазон измерений температуры/ преобразующий элемент

-200÷550ºC	**Pt100**	кл. B
-40÷600ºC	**K, J**	кл. 2

Чувствительный элемент

– несменный

Оболочка

– материал сталь 1.4541
– длина L [мм]: 50÷1500

Головка

– MA, IP54, -40÷100ºC

Опции

– Pt500, Pt1000, Ni100, Ni1000, N, T
– другая дюймовая и метрическая резьба по согласованию
– головки - нержавеющая MBEG - стр. 158
– Pt100: кл. A -100÷450ºC, кл. AA -50÷250ºC; TC: кл. 1

Дополнительное оснащение

– преобразователи температуры - стр. 170
– дополнительные рабочие оболочки - стр. 148÷153
– тип спая термоэлемента - стр. 13
– компенсационные провода - стр. 145

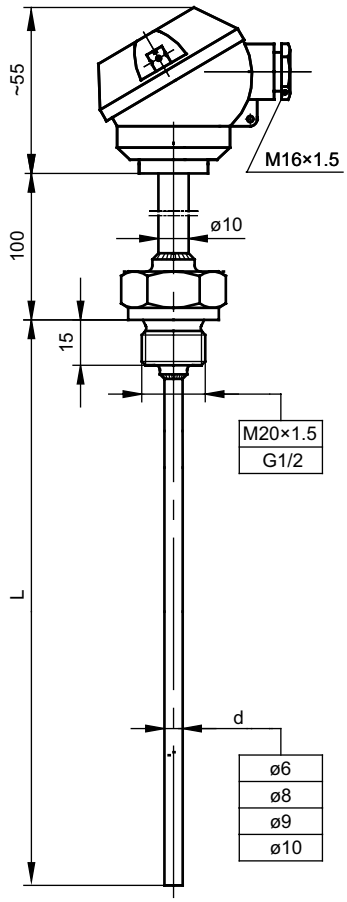

Способ заказа

Датчик температуры | | T | | GN-55 | – | | – | | – | | – | | – | | – | |

Одинарный: **без обозн.**
Двойной: **2**
С преобразователем: **AP** (только Pt100)
Резистор Pt: **OP**
Термоэлемент Fe–CuNi: **TJ**
Термоэлемент NiCr–Ni: **TK**
Тип спая для ТТ: **SP, SO, SOA**
Диаметр оболочки d [мм]: **6, 8, 9, 10**
Длина оболочки L [мм]: **500, 1000** или другая*
Размер резьбы: **M20x1,5; G½** или другой*
Класс резистора / термоэлемента: **A,B* / 1,2**
Измерительный контур для Pt100: **2, 3, 4** провода
Тип преобразователя – настройки температуры: **LTT – 03J – (0÷100)ºC***
*Другие параметры по согласованию

Пример заказа:

TOPGN-55–6–300–G½–A–3 обозначает одинарный датчик с резистором Pt100 кл. A, 3-проводная схема, в оболочке с диаметром Ø6 мм и длиной L = 300 мм, с резьбовой муфтой G½

TTJGN-55–SO–8–600–M20x1,5–1 обозначает одинарный термоэлектрический датчик Fe–CuNi/J/ кл.1, изолированный спай SO, в оболочке с диаметром Ø8 мм и длиной L = 600 мм с резьбовой муфтой M20x1,5