Термопреобразователи со сменными чувствительными элементами **TTJU-11, TTKU-11, TTJUO-11, TTKUO-11**

Технические параметры

Диапазон измерений температуры/ преобразующий элемент

-40÷1200ºC	**K**	кл. 2
-40÷700ºC	**J**	кл. 2

Чувствительный элемент - стр. 40

– термоэлектрический проволочный элемент WD – K/J – 15
– длина элемента L_w= L +35 мм

Оболочка

– материал сталь 1.4841 макс. темп. 1150ºC
– материал сталь 1.4762 макс. темп. 1200ºC
– материал сталь 15Cr25T макс. темп. 1000ºC
– длина L [мм]: 300÷3000

Головка

– A, IP53, -40÷100ºC

Опции

– с контрольным отверстием Ø4 мм
– термопара кл. 1

Дополнительное оснащение

– преобразователи температуры - стр. 162÷174
– компенсационные провода - стр. 145
– крепежные элементы для преобразователей - стр. 156

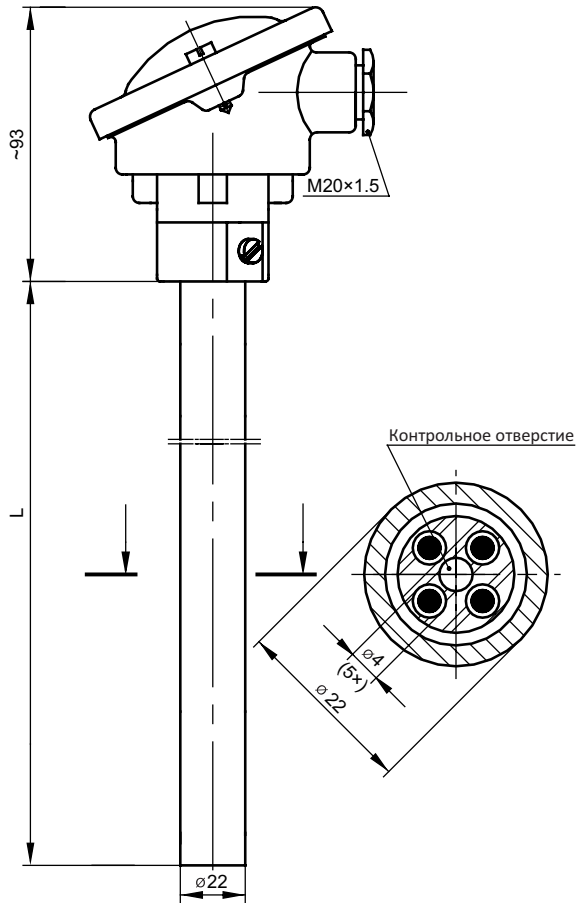

Способ заказа

Датчик температуры

	T		U		–	11	–		–		–	

С преобразователем: **AP**
Одинарный: **без обозн.**
Двойной: **2**
Термоэлемент Fe–CuNi: **TJ**
Термоэлемент NiCr–Ni: **TK**
Контрольное отверстие Ø4 [мм]: **O**
Длина оболочки L [мм]: **500 или другая***
Класс точности: **1, 2**
Материал оболочки: **1.4841, 1.4762 или 15Cr25T**
*Другие параметры по согласованию

Пример заказа:

TTJU-11–500–1–1.4841 обозначает одинарный термоэлектрический датчик Fe–CuNi кл. 1, материал сталь 1.4841, длина оболочки L = 500 мм

TTKUO-11–500–1–1.4762 обозначает одинарный термоэлектрический датчик NiCr–Ni кл. 1, материал сталь 1.4762, с контрольным отверстием Ø4 мм, длина оболочки L = 500 мм