Rohrfeder-Manometer

Gehäuse mit eingeclipster Sichtscheibe

NG 40 50 Kl. 1,6 Typen **RE 40–1** **RE 50–1**

Anwendung
Die Rohrfedermanometer vom Typ RE eignen sich zur Messung von positivem und negativem Überdruck bei flüssigen oder gasförmigen Messstoffen, die Ms/Cu-Legierungen nicht angreifen.

Nenngrößen (NG)
40, 50

Genauigkeitsklasse (EN 837-1)
Klasse 1,6

Anzeigebereiche (EN 837-1)
0-1 bis 0-400 bar
auch Vakuum- und Mano-Vakuummessbereiche

Maximale Belastungsgrenzen

ruhende Belastung:	max. 75 % vom Skalenendwert
dynamische Belastung:	max. 65 % vom Skalenendwert
Überlast:	Skalenendwert

Temperaturbeständigkeit

Umgebungstemperatur:	-40 bis +60 °C
Messstofftemperatur:	max. +60 °C

Weitere Informationen über Vorzüge, Verwendung, Temperaturbeständigkeit, messtechnische Eigenschaften und Anzeigebereiche sowie eine Übersicht aller lieferbaren Typen von Rohrfeder-Manometern Kl. 1,0 bis 2,5 finden Sie außerdem in **Übersicht 1000**.

Standardausführung

Prozessanschluss
Messing, unten oder rückseitig mittig,
NG 40: G ⅛ B
NG 50: G ¼ B

Rohrfeder
Bronze, weichgelötet,
bis 60 bar in Kreisform,
ab 100 bar in Schraubenform

Zeigerwerk
Messing

Zifferblatt
Aluminium weiß, Skalierung schwarz

Zeiger
Aluminium schwarz

Gehäuse
Stahlblech schwarz

Sichtscheibe
Polycarbonat eingeclipst

Sonderausführungen

nur bei größeren Stückzahlen auf Anfrage

Bestellangaben:

Bitte geben Sie in Ihrer Bestellung an:

Typ:	**RE**
Nenngröße:	**40** oder **50**
Kennzahl messstoffberührte Teile:	**– 1** = Messing/Bronze
Anzeigebereich:	z.B. **0-250 bar**
Prozessanschluss:	**G ⅛ B** (NG 40) bzw. **G ¼ B** (NG 50)
Kennbuchstaben Gehäusebauformen:	ohne = Anschluss unten **rm** = Anschluss rückseitig mittig

Beispiel:
RE 50–1 rm, 0-40 bar, G ¼ B

Gehäusebauformen, Kennbuchstaben, Masse und Maße

Anschluss unten,
ohne zusätzlichen Kennbuchstaben

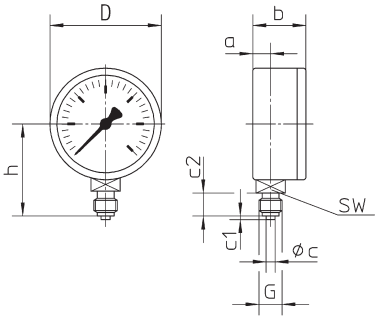

Anschluss rückseitig mittig,
Kennbuchstaben: **rm**

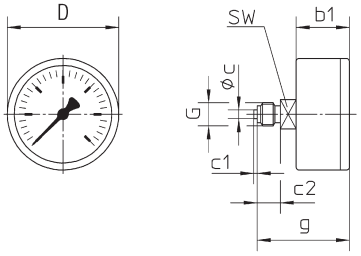

Maße (mm) und Masse (kg)

Nenngröße (NG)	a ±0,5	b ±1	b1 ±0,5	c	c1	c2	D	g ±0,5	G	h ±1	SW	Masse (ca.)
40	9,5	27		–	–	10	40	46	G 1/8 B [1]	36	14	0,13
50	11,5	30		5	2	13	49	50	G ¼ B	45		

[1] ohne Zentrierzapfen

Unsere Geräte werden ständig weiterentwickelt, daher Änderungen vorbehalten.

 ARMATURENBAU GmbH, D-46487 Wesel-Ginderich, Tel.: 02803/9130-0, E-Mail: mail@armaturenbau.de MANOTHERM Beierfeld GmbH, D-08344 Grünhain-Beierfeld, Tel: 03774/58-0, E-Mail: mail@manotherm.de