Манометры с пластинчатой пружиной

с вертикальной пластинчатой пружиной

класс 1,6
номинальный размер 60

тип **PsP**

Применение
Общая информация о преимуществах, применении и технических характеристиках манометров с вертикальной пластинчатой пружиной представлена в нашем обзоре 4000.

Номинальный размер
60

Точность (EN 837-3)
класс 1,6
класс 2,5 для пластинчатой пружины с защитной пленкой

Диапазоны измерения (EN 837-3)
0 – 0,6 бар до 0 – 40 бар,
а также соответствующие вакуум- и мановакуумметрические диапазоны измерения, см. таблицу на обороте; ограничения действительны для различных материалов деталей, контактирующих с измеряемой средой, см. ниже

Допустимые давления

статическая и максимальная нагрузка:	конечное значение шкалы
переменная нагрузка:	0,9-кратная конечному значению шкалы

Устойчивость к воздействию температур
температура окружающей среды: -20 / +50 °C
температура измеряемой среды: макс. +50 °C

Температурная погрешность
Дополнительная погрешность при отклонении рабочей температуры на каждые 10 °C от рекомендуемой базовой температуры +20 °C может составлять в соответствии с EN 837-3 до 0,8%.

Степень защиты корпуса (EN 60529 / IEC 529)
IP 43

Стандартное исполнение

Штуцер
G ¼ B радиальный или осевой по центру (**rm**)

Части, контактирующие с измеряемой средой
усл. обозначение **–1:**
штуцер радиальный:
штуцер латунь, нижняя часть пластинчатой пружины чугун, пластинчатая пружина сталь

штуцер осевой по центру:
нижняя часть пластинчатой пружины с присоединением из оцинкованной стали, пластинчатая пружина сталь

усл. обозначение **–2:**
нижняя часть пластинчатой пружины с присоединением из цельной заготовки, сталь с лакокрасочным покрытием черного цвета; сталь, контактирующая с измеряемой средой зачищена, канальное отверстие 5 мм, пластинчатая пружина сталь с пленкой из серебра, вакуумустойчива, годится для работы на хлораторах и т. д.[1],
диапазоны измерения: -1200 / 0 мбар,
-1 / 0 бар или
0 / 16 бар,
класс точности 4,0

усл. обозначение **–3:**
нижняя часть пластинчатой пружины с присоединением из 1.4571, пластинчатая пружина с защитной пленкой из 1.4571, диапазоны измерения ≥ 0/1,6 бар, класс точности 2,5

Механизм
латунь / мельхиор

Циферблат
алюминий белого цвета, надписи черного цвета

Стрелка
алюминий черного цвета

[1] исполнение для хлораторов: в качестве альтернативы, пожалуйста, обратите внимание на исполнение PsPK 63-2, проспект каталога 4310!

Корпус
съемное кольцо черного цвета, привинчивается на вертикально расположенную нижнюю часть пластинчатой пружины

Стекло
инструментальное

Специальные исполнения среди прочего

- присоединение к процессу ¼" NPT, M 12 x 1,5, (прочее - по запросу), для исполнения –1 rm с штуцером из латуни
- механизм нерж. сталь, износо- и коррозионноустойчивый
- дроссельный винт во входном отверстии латунь или нерж. сталь
- оргстекло
- специльные шкалы, напр., с другими единицами измерения, двойные шкалы, удлиненная начальная градуировка и т. д.
- 3х-кратные перегрузки, но макс. 50 бар
- манометры для NH3, полностью без цветных металлов
- пластинчатая пружина с защитной пленкой из PTFE, 1.4571, серебра высокой пробы (если не стандарт, см. слева)
- исполнение, защищенное от водяных брызг (передняя и задняя стенка с уплотнением)
- особый вид присоединения или рабочего положения
- присоединение для промывки сзади G ¼ B, (только для исполнения PsP 60-3 с радиальным штуцером) - по запросу
- номинальные размеры 80 или 100 - по запросу

Текст заказа:

Пожалуйста, укажите в Вашем заказе:

Основной тип:	**PsP 60**
Условное обозначение материала деталей, контактирующих с измеряемой средой:	**– 1, – 2** или **– 3** (см. слева)
Условное обозначение формы корпуса: (см. на обороте)	**rm, rmFr** (стандарт = штуцер радиальный, без усл. обозначений)
Диапазон измерения:	в соотв. с EN 837-3, напр., **0/6 бар**
Присоединение к процессу:	**G ¼ B** (= стандарт) прочее см. выше
Особенности:	(см. выше)

Примеры текста заказа:
- PsP 60–1, rmFr, 6 бар, G ¼ B
- PsP 60–2, -1/0 бар, ¼" NPT (для Cl_2)

ЕКАТЕРИНБУРГ КИП-Е
Телефон: +7 (343) 319-54-25
Телефон: +7 (343) 382-32-13
E-mail: info@kip-e.ru

Формы корпуса, условные обозначения, размеры и вес

Штуцер радиальный
без доп. усл. обозначений

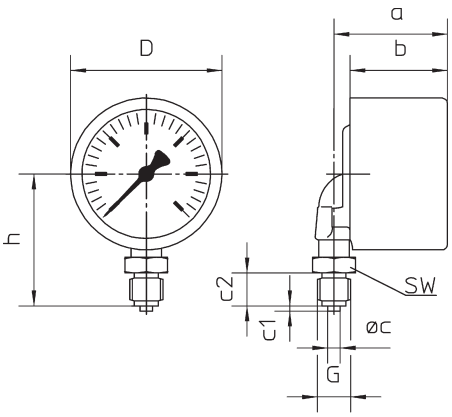

Штуцер осевой по центру
усл. обозначение: **rm**

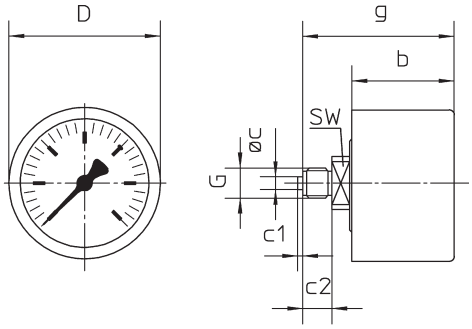

Штуцер осевой по центру
с передним фланцем
усл. обозначение: **rmFr**

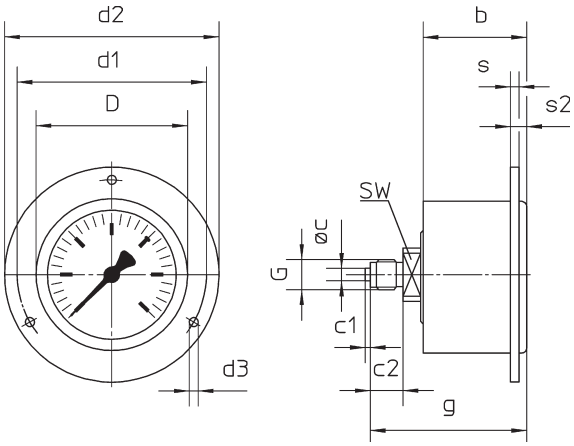

Размеры (мм) и вес (кг)

D = Ø корпуса (HP)	a	b	c	c1	c2	d1	d2	d3	d4	g [1]	G	h ±1	s	s2	SW	вес прибл.
60	47	41	5	2	13	75	85	3,6	64	62	G ¼B	52	3	6	17	0.300 кг

[1] в исполнении –1 действительно только для G ¼ B;
для другой резьбы (¼" NPT, M 12 x 1,5) величина g + прибл. 10 мм

Диапазоны измерения / градуировка шкалы:

бар		psi	
диапазоны измерения	цена деления шкалы	диапазоны измерения	цена деления шкалы
- 0,6 / 0 - 1 / 0 - 1200 / 0 мбар	0,01 0,02 20 мбар	30" vac.	0,5" vac.
- 1 / + 0,6 - 1 / + 1,5 - 1 / + 3 - 1 / + 5 - 1 / + 9 - 1 / +15 - 1 / +24	0,05 0,1 0,2 0,2 0,2 0,5 1,0	30" vac./ 15 30" vac./ 30 30" vac./ 60 30" vac./100 30" vac./160 30" vac./200 30" vac./300	1" vac./ 0,5 1" vac./ 0,5 2" vac./ 2 5" vac./ 2 5" vac./ 2 5" vac./ 5 10" vac./ 5
0,6 1,0 1,6 2,5 4 6 10 16 25 40	0,02 0,02 0,05 0,1 0,2 0,2 0,2 0,5 1,0 2,0	15 30 60 100 160 200 300 400 600	0,25 0,5 1 1 2 2 5 5 20

© 2016 ARMATURENBAU GmbH и MANOTHERM Beierfeld GmbH · Мы оставляем за собой право на технические изменения, замену материала; возможны опечатки. Перевод немецкого проспекта каталога на русский язык.