Дифференциальные манометры

корпус и байонетовое кольцо из нержавеющей стали с двумя трубчатыми пружинами и одной стрелкой

DiRZCh
DiRZChG

Выбор

Дифференциальные манометры с двумя трубчатыми пружинами являются недорогими приборами для измерения двух различных давлений и непосредственно показывающих разность давлений. Манометры следует выбирать таким образом, чтобы их статическое давление находилось в пределах диапазона измерений, указанного как следующий по DIN EN 837-1.

Манометры типов DiRZCh/DiRZChG могут применяться, напр., в отопительных системах (прямой и обратный трубопровод) или в фильтрующих устройствах.

Конструкция

Прибор оснащен двумя работающими независимо друг от друга измерительными системами с трубчатыми пружинами. Каждая система имеет свое присоединение к процессу. Присоединения обозначены "+" (для большего и вначале подключаемого давления) и "-" (для меньшего давления). Обе измерительные системы соединены с вычитающим механизмом (стрелка одна), таким образом величина разности давлений может непосредственно считываться по шкале дифференциального манометра.

Допустимые давления

статическая нагрузка:	до конечного значения шкалы
переменная нагрузка:	0,9 от конечного значения шкалы
макс. стат. давление:	диапазон измерения, следующий за данным диапазоном измерения

Устойчивость к воздействию тмепературр

температура хранения:	-40 до +70 °C	
	-20 до +70 °C	тип DiRZChG
температура окр. среды:	-40 до +60 °C	
	-20 до +60 °C	тип DiRZChG
температура изм. среды:	тип –3: +100 °C	
	тип –1: + 60 °C пайка мягким припоем	
	+100 °C пайка твердым припоем	

Рекомендуемая базовая температура

+ 20 °C

Температурная погрешность

При отклонении рабочей температуры измерительной системы (измерительный орган и механизм) от рекомендуемой базовой температуры возникает дополнительная погрешность показания. В соотв. с EN 837-1 она составляет прибл. 0,4% от конечного значения на каждые 10 K.

Стандартные исполнения

Точность (EN 837-1)

Класс точности 1,6

Корпус

с байонетовым кольцом из нерж. стали 1.4301

Степень защиты корпуса (EN 60 529 / IEC 529)

IP 54
IP 65: тип DiRZChG

Устройство выравнивания давления

тип DiRZCh	заглушка 1" Blow-out в задней стенке корпуса (Ø 25 мм)
тип DiRZChG	поворотный Blow-out на окружности корпуса сверху

Наполнитель корпуса

тип DiRZCh**G**: глицерин

фото со спец. шкалой

Номинальные размеры

100, 160 (мм)

Детали, контактирующие с измеряемой средой

тип –3:	штуцеры:	нерж. сталь 1.4404/ 1.4571,
	трубчатые пружины:	нерж. сталь 1.4404/ 1.4571 аргонно-дуговая сварка, ≤ 40 бар простые пружины, ≥ 60 бар полуторавитковые
	круглая прокладка:	витон
тип –1:	штуцеры:	латунь
	трубчатые пружины:	≤ 40 бар бронза, простые, пайка мягким припоем ≥ 60 бар нерж. сталь 1.4404, полуторавитковые пайка твердым припоем
	круглая прокладка:	NBR

Форма корпуса

соединение корпус/штуцер:	на винтах
штуцеры:	радиальные, расположены параллельно друг за другом
крепежное приспособление:	отсутствует, опционально: задний фланец (Rh)/ передний фланец (Fr), см. стр. 2

Диапазоны измерений (EN 837-1)

0-1 бар до 0-600 бар
статическое давление = диапазон измерения, следующий за данным
надпись на циферблате: «статическое давление ... бар»

Присоединения к процессу

2 x G ½ B
обозначение: "+" (большее давление) и "-" (меньшее давление)

Стекло

многослойное безопасное:	тип –3
инструментальное:	тип –1

Механизм

латунь/мельхиор

Циферблат

алюминий - белого цвета, надписи - черного цвета

Стрелка

алюминий - черного цвета

Категория безопасности по EN 837-1

HP 100: S1 измерительные приборы с устройством выравнивания давления

ЕКАТЕРИНБУРГ
КИП–Е
Телефон: +7 (343) 319-51-25
Телефон: +7 (343) 382-32-13
E-mail: info@kip-e.ru

Специальные исполнения и текст заказа

Специальные исполнения (среди прочего)

- другие присоединения к процессу - по запросу
- специальные шкалы, напр., двойная шкала bar/psi, цветные поля или сегменты, надписи на циферблате
- другие наполнители корпуса - по запросу
- другие статические давления - по запросу
- исполнение по ГОСТу для России, Украины, Казахстана

Текст заказа, стандартные диапазоны показаний, прочие опции

см. стр. 3

Принадлежности

электрические: датчики граничных значений, см. проспект каталога 5119 и раздел 9.1

прочие принадлежности: см. раздел 11

Формы корпуса, условные обозначения, размеры и вес

Штуцеры радиальные, расположенные параллельно один за другим

без крепежного приспособления

(без доп. усл. обозначений)

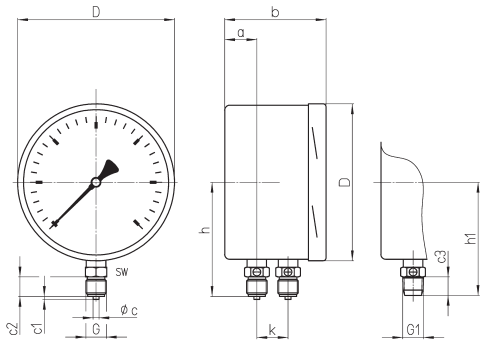

с задним фланцем

усл. обозначение: **Rh**

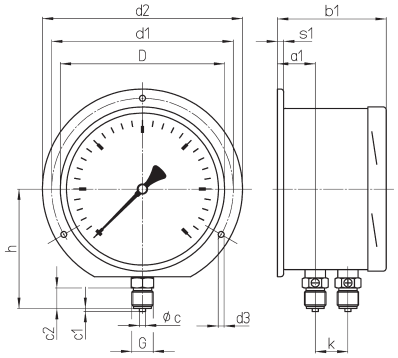

с передним фланцем

усл. обозначение: **Fr**

незаполненное исполнение, тип DiRZCh

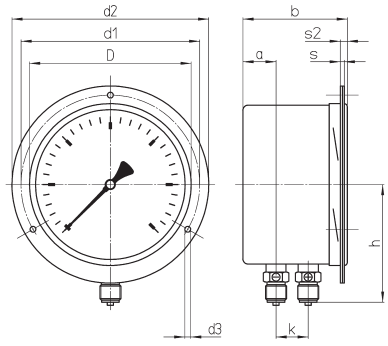

передний фланец жесткого крепления с овальными отверстиями и накладным кольцом

заполненное исполнение, тип DiRZChG

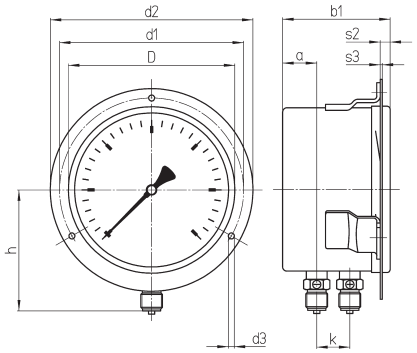

приваренные к корпусу крепежные накладки и съемный передний фланец

Размеры (мм) и вес (кг)

HP	a	a1	b	b1	c	c1	c2	c3	D	d1	d2	d3	G	G1	h ±1	h1 ±1	k	SW	s	s1	s2	s3
100	15	19	83	86	6	3	20	19	101	116	132	4,8	G ½ B M 20x1,5	½" NPT	87	86	32	22	2	6	6	1,5
160	33	37	104	106,5	6	3	20	19	161	178	196	5,8	G ½ B M 20x1,5	½" NPT	117	116	32	22	2	6	6	1,5

HP	Вес[1] прибл. DiRZCh	DiRZChG
100	0,90	1,50
160	1,50	3,50

[1] Данные для исполнения без крепежного приспособления

Данные для исполнения без крепежного приспособления

	Манометры с двумя присоединениями к процессу Измерение дифференциального давления		
Основной тип:	прямое показание дифференциального давления		**DiRZ**
Корпус с байонетовым кольцом:	нерж. сталь		**Ch**
Наполнитель корпуса:	отсутствует		без усл. обозн.
	глицерин		**G**
	исполнение под заполнение		**(G)**
Номинальный размер:	Ø корпуса 100, 160 (мм)		**100, 160**
Материал, контактирующий с измеряемой средой:	медный сплав		**– 1**
	нерж. сталь		**– 3**
Форма корпуса/ вид установки:	штуцеры радиальные, расположенные параллельно друг к другу		без усл. обозн.
	крепежное приспособление:	отсутствует	без усл. обозн.
		задний фланец	**Rh**
		передний фланец	**Fr**
Диапазоны измерений	-1 – 0,6 бар		
	-1 – 1,5 бар		
	-1 – 3 бар		
	-1 – 5 бар		
	-1 – 9 бар		
	-1 – 15 бар		
	0 – 1 бар		
	0 – 1,6 бар		
	0 – 2,5 бар		
	0 – 4 бар		
	0 – 6 бар		напр., **0-6 бар**
	0 – 10 бар		
	0 – 16 бар		
	0 – 25 бар		
	0 – 40 бар		
	0 – 60 бар		
	0 – 100 бар		
	0 – 160 бар		
	0 – 250 бар		
	0 – 400 бар		
	0 – 600 бар		
Присоединение к процессу:	стандартная резьба	G ½ B	**G ½ B**
	варианты:	½" NPT	**½" NPT**
		M 20x1,5	**M 20x1,5**
Прочие варианты:	красная отметка на циферблате		(Заказ на данный момент пока подробным текстом)
	пластмассовая клипса красная или зеленая		
	многослойное безопасное стекло для типа –1		
	устройство соединения корпуса с атмосферой 22 для наружных установок		
	дроссельный винт во входном отверстии присоединений: тип –1 из латуни, тип –3 из нерж. стали	отверстие Ø 0,8 мм	
		отверстие Ø 0,6 мм	
		отверстие Ø 0,3 мм	
	маркировка мест отбора давления	таблички из нерж. стали (12 мм x 55 мм), закрепленные на проволоке, или	
		наклейка на корпусе	
Пример:			**DiRZCh 100 – 3 Fr, 0 – 6 бар, G ½ B**

© 2014 ARMATURENBAU GmbH и MANOTHERM Beierfeld GmbH · Мы оставляем за собой право на технические изменения, замену материала; возможны опечатки. Перевод немецкого проспекта каталога на русский язык.