Манометры с мембранной коробкой

корпус и байонетовое кольцо из нержавеющей стали

KPCh
KPChG

Стандартные исполнения

Общую информацию и технические характеристики (а также рабочие нагрузки / допустимые температуры) и стандартные диапазоны измерений / делений шкалы Вы найдете в обзоре 6000.

Точность (EN 837-3)
Класс точности 1,6

Корпус
с байонетовым кольцом, нержавеющая сталь 1.4301

Степень защиты корпуса (EN 60 529 / IEC 529)
IP 54

Устройство соединения корпуса с атмосферой
Тип KPChG 100 устройство соединения корпуса с атмосферой, регулируемое. Для компенсации внутреннего давления требуется устройство соединения корпуса с атмосферой
Тип KPChG 160 Завинчивающийся Blow-out

Наполнитель корпуса
для типа KPCh**G**: глицерин

Номинальный размер
Тип KPCh: 100, 160, 250 (мм)
Тип KPChG: 100, 160 (мм)

Части, контактирующие с измеряемой средой
Тип – 1: штуцер: латунь
мембранная коробка: сплав CuBe
круглая прокладка: NBR

Тип – 3: штуцер: нерж. сталь 316 SS
мембранная коробка: нерж. сталь 316 SS
круглая прокладка: FPM

Форма корпуса
присоединение: резьбовое
положение штуцера: радиальный, варианты: осевой по центру **(rm)**
крепежное приспособление: отсутствует, варианты: крепление фланцем задний **(Rh)** / передний **(Fr)**, см. стр. 2

Диапазоны измерений (EN 837-3)
KPCh 0 – 2,5 мбар до 0 – 600 мбар
KPChG 0 – 100 мбар до 0 – 600 мбар

Присоединение к процессу
G ½ B

Стекло
KPCh инструментальное для типа – 1 и KPCh 250 – 3
многослойное безопасное для типа – 3
В приборах с конструкцией корпуса Fr
диапазоны измерений ≤ 16 мбар: инструментальное (с отверстием для корректировки нуля)
диапазоны измерений ≥ 25 мбар: стекло из акрила (с отверстием для корректировки нуля)
KPChG стекло из акрила (с отверстием для корректировки нуля)

Механизм
латунь / мельхиор для типа – 1
нерж. сталь для типа – 3

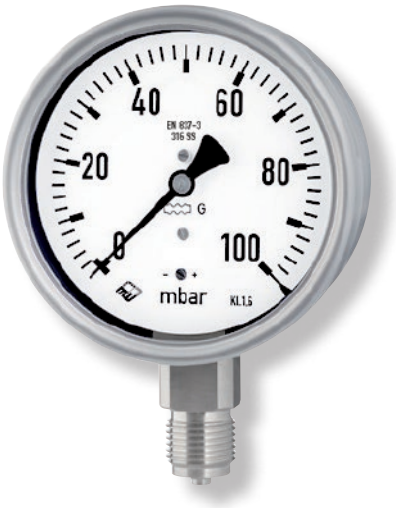

Циферблат
алюминий белого цвета, надписи черного цвета

Стрелка
алюминий черного цвета

Механизм корректировки нуля
с лицевой стороны

Текст заказа, стандартные диапазоны измерений, варианты

см. стр. 3 и 4

Специальные исполнения и прочие варианты

- другие присоединения к процессу - по запросу
- другие диапазоны измерений и / или специальные шкалы, напр., двойная шкала мбар / kPa, цветные поля или сегменты, надписи на циферблате, вакуумметрическая шкала и пр.
- детали корпуса из нерж. стали 316 L (1.4404) – по запросу
- повышенная степень защиты корпуса, напр., IP 65 – по запросу
- детали, контактирующие с измеряемой средой, обезжирены для типа – 3 – по запросу
- исполнение для кислорода для типа – 3 без наполнителя корпуса – по запросу
- исполнение для измеряемой среды с более высокой температурой – по запросу
- вид присоединения радиальный на 3 часа, 9 часов, 12 часов (прочее – по запросу) или вид установки, отличный от вертикального (90°) для типов без наполнителя корпуса
- более высокий класс точности – по запросу
- исполнение по ГОСТу для России, Украины, Казахстана

Принадлежности

см. раздел каталога 11

Формы корпуса, условные обозначения, размеры и вес, устройство выравнивания давления

Штуцер радиальный

Штуцер осевой по центру

без крепежного приспособления

(без доп. усл. обозначений)

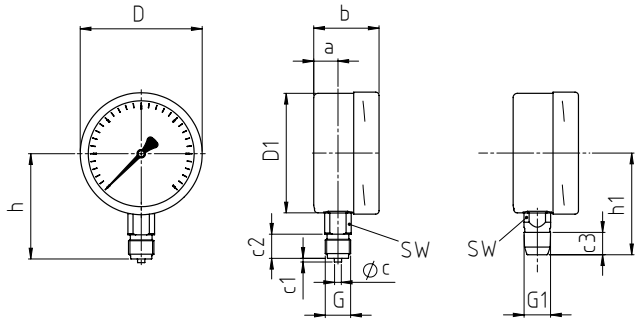

усл. обозначение: **rm**

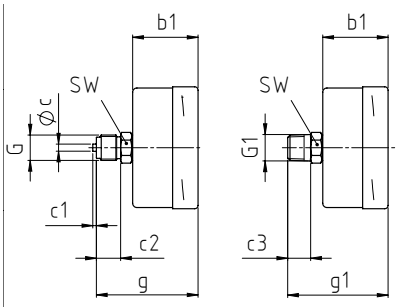

с крепежным задним фланцем

усл. обозначение: **Rh**

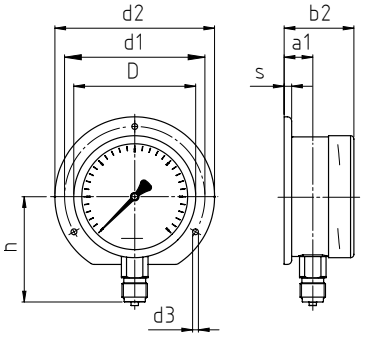

для HP 250: с тремя накладками

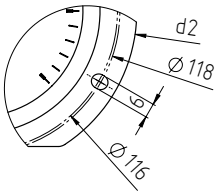

HP 100 задний фланец
опция: поставка
с овальными отверстиями
по EN 837-3

усл. обозначение: **rmRh**

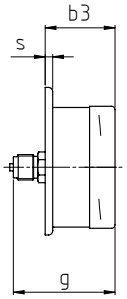

(поставка по запросу, однако исполнение не рекомендуется в соотв. с EN 837-3)

для HP 250: с тремя накладками

с крепежным передним фланцем

усл. обозначение: **Fr**

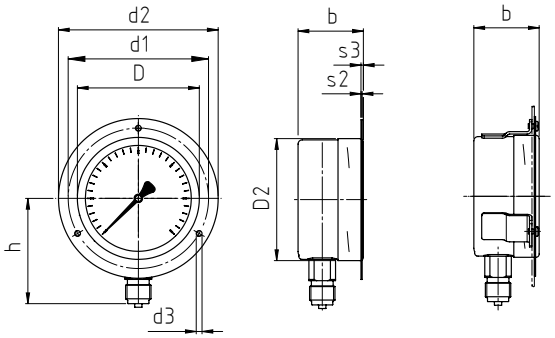

(поставка по запросу, однако исполнение не рекомендуется в соотв. с EN 837-3)

Тип KPChG:
приваренные накладки
с накладным кольцом

усл. обозначение: **rmFr**

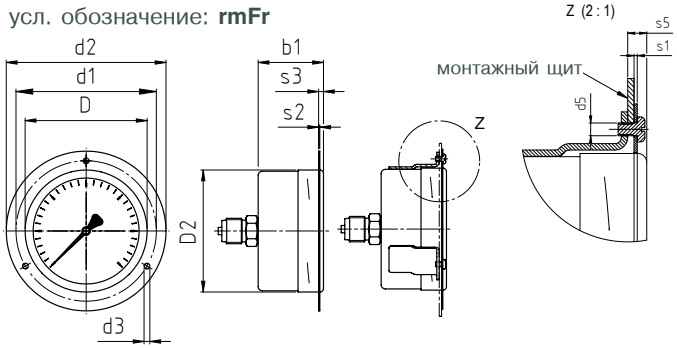

рекомендуемые размеры
отверстий при монтаже на щитах для
HP 100 Ø 104 ± 0,5 мм
HP 160 Ø 164 ± 0,5 мм
HP 250 Ø 254 ± 0,5 мм

Тип KPChG:
приваренные накладки
с накладным кольцом

Размеры (мм) и масса (кг)

HP	a	a1	b	b1	b2	b3	c	c1	c2	c3	D	D1	D2	d1	d2	d3	G	G1	g	g1	$h^{\pm1}$	$h1^{\pm1}$
100 ≤ 16 мбар	15,5	19	55	55	59	59	6	3	20	19	101	99	103	116	132	4,8	G ½ B M 20 x 1,5	½" NPT	85	84	87	84
100 ≥ 25 мбар	20	23	55	55	59	59	6	3	20	19	101	99	103	116	132	4,8	G ½ B M 20 x 1,5	½" NPT	85	84	87	84
160 ≤ 16 мбар	15	18	55	55	58	58	6	3	20	19	161	159	163	178	196	5,8	G ½ B M 20 x 1,5	½" NPT	85	84	115	114
160 ≥ 25 мбар	15	18	51	51	54	54	6	3	20	19	161	159	163	178	196	5,8	G ½ B M 20 x 1,5	½" NPT	81	80	115	114
250	15,5	17,5	58	58	60	60	6	3	20	19	251	249	–	270	285	5,8	G ½ B M 20 x 1,5	½" NPT	88	87	165	164

s	s1	s2	s3	s5	SW	Вес[1] прибл. KPCh	KPChG
6	1	2	5,5	7	22	0,60	0,95
6	1	2	5,5	7	22	0,60	0,95
6	1,5	2,5	6	8	22	1,00	1,80
6	1,5	2,5	6	8	22	0,95	1,80
2	–	2	8,5	–	22	2,00	–

[1] данные для исполнения без крепежного приспособления

Устройство соединения корпуса с атмосферой

Тип KPChG 100
устройство соединения
корпуса с атмосферой
no. 26, регулируемое.

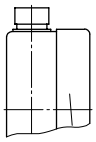

Тип KPChG 160
Завинчивающийся
Blow-out

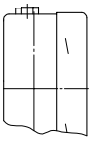

Текст заказа со стандартными диапазонами измерений, варианты

Основной тип:	манометр с мембранной коробкой, корпус с байонетовым кольцом		KPCh
Наполнитель корпуса:	отсутствует		без доп. усл. обозначений
	глицерин		**G**
Номинальный размер:	Ø корпуса 100,160, 250 (мм)		**100, 160, 250**
Материал, контактирующий с измеряемой средой:	медный сплав		**– 1**
	нержавеющая сталь		**– 3**
Форма корпуса:	соединение корпус / штуцер	на винтах	без доп. усл. обозначений
	штуцер:	радиальный	без доп. усл. обозначений
		осевой по центру	**rm**
	крепежное приспособление:	отсутствует	без доп. усл. обозначений
		задний фланец	**Rh**
		передний фланец	**Fr**

Диапазоны измерений: (в мбар)	вакуум-метрические	мановакуум-метрические	избыточное давление	
	-2,5 – 0[1]	-1 – 1,5[1]	0 – 2,5[1]	
		-1,5 – 1[1]		
	-4 – 0	-1,5 – 2,5	0 – 4	
		-2,5 – 1,5		
	-6 – 0	-2 – 4	0 – 6	
		-4 – 2		
	-10 – 0	-4 – 6	0 – 10	
		-6 – 4		
	-16 – 0	-6 – 10	0 – 16	
		-10 – 6		
	-25 – 0	-10 – 15	0 – 25	
		-15 – 10		
	-40 – 0	-15 – 25	0 – 40	
		-25 – 15		
	-60 – 0	-20 – 40	0 – 60	
		-40 – 20		
	-100 – 0	-40 – 60	0 – 100	
		-60 – 40		
	-160 – 0	-60 – 100	0 – 160	
		-100 – 60		напр., **0 – 60 мбар**
	-250 – 0	-100 – 150	0 – 250	
		-150 – 100		
	-400 – 0	-150 – 250	0 – 400	
		-250 – 150		
	-600 – 0	-200 – 400	0 – 600	
		-400 – 200		

Присоединение к процессу:	стандартная резьба	G ½ B	**G ½ B**
	варианты:	½" NPT	**½" NPT**
		M 20x1,5	**M 20x1,5**
		G ¼ B[2]	**G ¼ B**
		¼" NPT[2]	**¼" NPT**
		M 12x1,5[2]	**M 12x1,5**
Варианты:	см. стр. 4		
Пример:			**KPCh 100 – 1, 0 – 60 мбар, G ½ B**

[1] для HP 100: размах шкалы на 180° [2] кроме HP 250

Текст заказа, прочие варианты

Основной тип:	манометр с мембранной коробкой, корпус с байонетовым кольцом			KPCh
Описание типа:				см. стр. 3
Варианты:	корректор нуля	на стрелке из алюминия		
	красная отметка	на циферблате		
	пластмассовая клипса	красная или зеленая, устанавливается снаружи набайонетовом кольце (кроме HP 250)		
	контрольная красная стрелка	на циферблате, переставляемая при снятии стекла		
	контрольная красная стрелка[1]	устройство перестановки из латуни, никелированное		
		встроено в стекло из акрила		
		перестановка снаружи	съемный ключ	
			несъемный ключ	
		устройство перестановки из нержавеющей стали		
		встроено в стекло из акрила		
		перестановка снаружи	съемный ключ	
			несъемный ключ	
	стрелка мин. или макс. давления[1] начиная с диапазона измерения HP 100: 250 мбар HP 160: 400 мбар показания по часовой стрелке; для применения в процессах с отсутствием вибраций	устройство перестановки из латуни, никелированное,		
		встроено в стекло из акрила		
		перестановка снаружи	съемный ключ	
			несъемный ключ	
		устройство перестановки из нержавеющей стали		
		встроено в стекло из акрила		
		перестановка снаружи	съемный ключ	
			несъемный ключ	
	специальная юстировка			
	стекло	многослойное безопасное для типа -1		(Заказ на данный момент пока подробным текстом)
		стекло из акрила (PMMA)		
		поликарбонат (PC)		
		инструментальное		
	устройство выравнивания давления Ø 1" (25 мм) в задней стенке корпуса			
	устройство соединения корпуса с атмосферой 22 для наружных установок			
	полированный корпус			
	полированное байонетовое кольцо			
	исполнение, очищенное от силикона			
	дроссельный винт во входном отверстии материал, аналогичный материалу штуцера: латунь или нерж. сталь	Ø отверстия 0,3 мм		
	защита от перегрузок (üs) и / или разрежения (us)[2]			
		для типов -1 (медный сплав)	3-х кратная üs или us[3]	
			10-и кратная üs от 0 - 25 мбар	
			10-и кратная us от -100 - 0 мбар	
		комбинация	10-и кратная üs и 10-и кратная us только для мановакуумметрических диапазонов, начиная от диапазона измерения 100 мбар	
		для типов -3 (нерж. сталь)	3-х кратная üs или us[3]	
			10-и кратная üs от 0 - 25 мбар	
			10-и кратная us от -100 - 0 мбар	
		комбинация	10-и кратная üs и 3-х кратная us только для мановакуумметрических диапазонов, начиная от диапазона измерения 40 мбар	
	маркировка мест отбора давления	таблички из нерж. стали 12 мм x 55 мм, закрепленные на проволоке, или наклейка на корпусе		

Специальные исполнения: пожалуйста, подробно и четко изложите свои требования

[1] кроме HP 250
[2] макс. -1000 мбар
[3] только незаполненные приборы

© 2014 ARMATURENBAU GmbH и MANOTHERM Beierfeld GmbH - Мы оставляем за собой право на технические изменения, замену материала; возможны опечатки. Перевод немецкого проспекта каталога на русский язык.