Область применения
Манометры предназначены для измерения вакуумметрического и/или избыточного давления воздуха или других газообразных измеряемых сред от 0,25 кПа до 40 кПа.

Номинальный размер
144 x 72 мм

Класс точности
Класс 1,6, для диапазона показаний ≥ 2,5 кПа
Класс 2,5, для диапазона показаний ≤ 1,6 кПа

Диапазон измерений
0-0,25 кПа до 0-40 кПа
а также соответствующие вакуум- и мановакуум-метрические диапазоны

Рабочая нагрузка
статическая : до конечного значения шкалы
переменная : 0,9 x конечного значения шкалы

Температура
окружающей среды : -25 / +60°C
измеряемой среды : max. +100°C

Температурное воздействие
при отклонении температуры на каждые 10 °K от нормальной температуры +20 °C дополнительная погрешность не превышает 0,6% от соответствующего диапазона измерений.

Стандартное исполнение

Штуцер
Штуцер осевой, из латуни
Присоединение шлангом диаметром 8 x 1 мм

Мембранная коробка
CuBe2 - берилиевая бронза

Механизм
латунь/мельхиор

Циферблат
Алюминий белого цвета,
надписи черного цвета

Стрелка
Ножевидная стрелка, алюминий,
черного цвета

Корректировка нуля
с лицевой стороны

Части корпуса
из пластмассы, черного цвета

Стекло
из акрила

Диапазоны измерений

Вакуумметр	Мановакуумметр	Манометр
кПа		
-0,25/ 0	-0,125/ +0,125	0 / 0,25
-0,4 / 0	-0,2 / +0,2	0 / 0,4
-0,6 / 0	-0,3 / +0,3	0 / 0,6
-1 / 0	-0,5 / 0,5	0 / 1
-1,6 / 0	-0,8 / +0,8	0 / 1,6
-2,5 / 0	-1,25 / 1,25	0 / 2,5
-4 / 0	-2 / +2	0 / 4
-6 / 0	-3,0 / 3,0	0 / 6
-10 / 0	-5 / 5	0 / 10
-16 / 0	-8 / 8	0 / 16
-25 / 0	-12,5 / +12,5	0 / 25
-40 / 0	-20 / +20	0 / 40

Текст заказа:

Пожалуйста, укажите при заказе:

Основной тип:	КР 144 x 72 - 1
Номинальный размер:	144 x 72
Условные обозначения для материала деталей, контактирующих с измеряемой средой:	-1
Диапазон измерений:	см. таблицу выше
Присоединение:	8 x 1 мм

ЕКАТЕРИНБУРГ КИП-Е
Телефон: +7 (343) 319-51-25
Телефон: +7 (343) 382-32-13
E-mail: info@kip-e.ru

Размеры

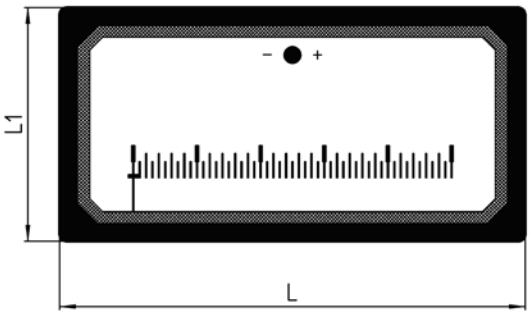

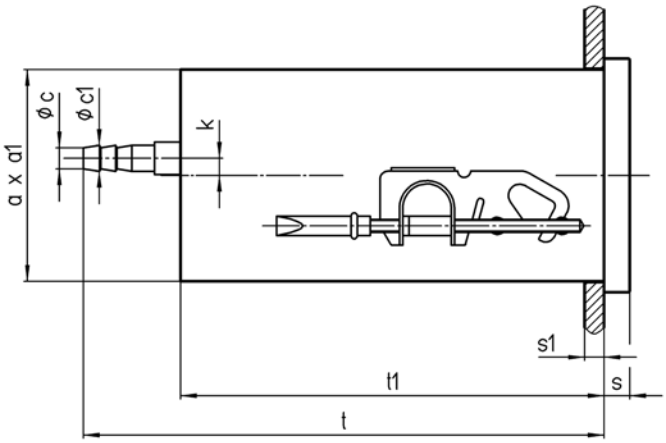

Размеры (мм) и вес (кг)

НР	Размер (мм)								Вес (прибл.) (кг)	
	L	L_1	l	l_1	t	t_1	a x a_1	s	0,25 кПа	Вес кПа
144 x 72	144	72	134	62	168,5	138,5	135,6 x 65,5	8,5	0,680	0,780

рекомендованное отверстие на щите: 138 +0,6 x 66 +0,6

Vertrieb und Export Süd, West, Nord
ARMATURENBAU GmbH
Manometerstraße 5 • D-46487 Wesel - Ginderich
Tel.: (0 28 03) 91 30–0 • Fax: (0 28 03) 10 35
armaturenbau.de • mail@armaturenbau.com

Tochterfirma, Vertrieb und Export Ost
MANOTHERM Beierfeld GmbH
Am Gewerbepark 9 • D-08344 Grünhain-Beierfeld
Tel.: (0 37 74) 58–0 • Fax: (0 37 74) 58–545
manotherm.de • mail@manotherm.com