МАНОМЕТРЫ, ВАКУУММЕТРЫ И МАНОВАКУУММЕТРЫ СИГНАЛИЗИРУЮЩИЕ В КОРПУСЕ ИЗ НЕРЖАВЕЮЩЕЙ СТАЛИ

Манометры, вакуумметры, мановакуумметры показывающие сигнализирующие ДМ2005Сг, ДВ2005Сг, ДА2005Сг предназначены для измерения избыточного и вакуумметрического давления неагрессивных некристаллизующихся сред и управления внешними электрическими цепями от сигнализирующего устройства прямого действия.
Приборы могут поставляться в комплектации с устройством разгрузки контактов УРК для устранения влияния дребезга, подгорания и окисления на срабатывание сигнализирующего устройства.
Межповерочный интервал - 2 года.
Гарантийный срок эксплуатации - 3 года.

ОСНОВНЫЕ ТЕХНИЧЕСКИЕ ХАРАКТЕРИСТИКИ

Диапазоны показаний приборов:
ДМ2005Сг от 0 до 1; 1,6; 2,5; 4; 6; 10; 16; 25; 40; 60; 100; 160; 250; 400; 600; 1000; 1600 кгс/см^2
ДВ2005Сг от -1 до 0 кгс/см^2
ДА2005Сг от -1 до 0,6; 1,5; 3; 5; 9; 15; 24 кгс/см^2
По заказу приборы поставляются в единицах измерения кПа (до 6 кгс/см^2), МПа (с 9 кгс/см^2)

- Диаметр корпуса — 160 мм
- Класс точности приборов –1,5 (по согласованию 1,0)
- Степень защиты — IP54
- Масса приборов — не более 1,6 кг
- Средний срок службы — не менее 10 лет
- Материалы деталей:
  Корпус: нержавеющая сталь
  Стекло: силикатное (по заказу безопасное стекло)
  Трубчатая пружина: медный сплав, железоникелевый сплав
  Держатель: медный сплав, сталь
  Механизм: медный сплав, нержавеющая сталь, сталь 08кп
- Расположение разъема: сзади (по заказу сбоку)
- По устойчивости к климатическим воздействиям приборы имеют исполнение У2, а также исполнение Т2 по ГОСТ 15150-69 (но для работы при температуре от минус 60 до плюс 70 °С)
- Приборы выдерживают воздействие вибрации в диапазоне частот от 5 до 35 Гц с амплитудой 0,35 мм (группа L1 по ГОСТ Р 52931-2008)
- Варианты исполнения: с радиальным штуцером без фланца, с радиальным штуцером с задним фланцем
- Приборы изготавливаются с резьбой присоединительного штуцера
  М20×1,5-8g - для всех диапазонов показаний, G1/2-B, K 1/2″ - для приборов с диапазоном показаний до 600 кгс/см^2
- С демпфером поставляются приборы с диапазоном показаний со 100 кгс/см^2; наличие демпфера у приборов с диапазоном показаний до 60 кгс/см^2 оговаривается при заказе
- По требованию потребителя сигнализирующее устройство может изготавливаться с магнитным поджатием контактов; технические характеристики сигнализирующего устройства

РАДИАЛЬНОЕ РАСПОЛОЖЕНИЕ ШТУЦЕРА, БЕЗ ФЛАНЦА (С ФЛАНЦЕМ), РАЗЪЕМ СЗАДИ

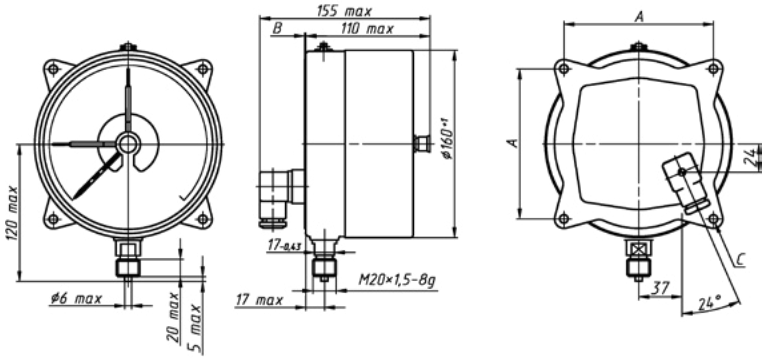

РАДИАЛЬНОЕ РАСПОЛОЖЕНИЕ ШТУЦЕРА, БЕЗ ФЛАНЦА (С ФЛАНЦЕМ), РАЗЪЕМ СБОКУ

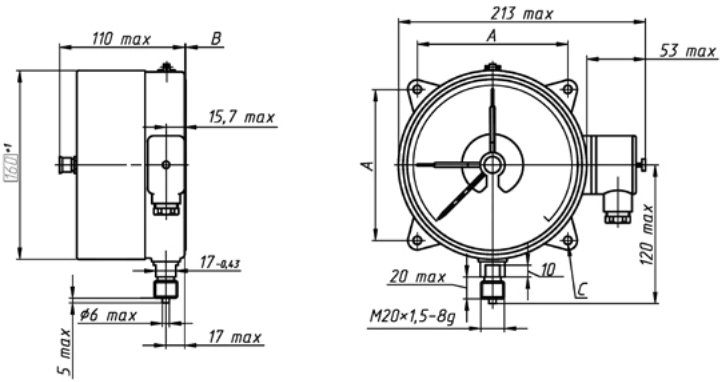

Размеры, мм		
A	B	C
128±0,4	1	ø7 +0,2
—	—	—