МАНОМЕТРЫ И МАНОВАКУУММЕТРЫ

Манометры и мановакуумметры показывающие ДМ2018, ДА2018 предназначены для измерения избыточного и вакуумметрического давлений неагрессивных, некристаллизующихся жидкостей, пара, газа, в том числе кислорода, ацетилена, пропан-бутана.

Межповерочный интервал - 2 года.
Гарантийный срок эксплуатации - 3 года.

ОСНОВНЫЕ ТЕХНИЧЕСКИЕ ХАРАКТЕРИСТИКИ

Диапазоны показаний приборов:
ДМ2018 от 0 до 1,6; 2,5; 4; 6; 10; 16; 25; 40; 60; 100; 160; 250 кгс/см^2
ДА2018 от -1 до 1,5; 3; 5; 9; 15; 24 кгс/см^2
По заказу приборы поставляются в единицах измерения кПа (до 6 кгс/см^2), МПа (с 9 кгс/см^2)

- Диаметр корпуса — 40 мм
- Класс точности приборов — 4,0 (по заказу 2,5)
- Степень защиты — IP40
- Масса приборов — не более 0,08 кг
- Средний срок службы — не менее 10 лет
- Материалы деталей:
  Корпус: сталь
  Стекло: литое
  Трубчатая пружина: медный сплав, железоникелевый сплав
  Держатель: медный сплав
  Механизм: медный сплав, нержавеющая сталь
- По устойчивости к климатическим воздействиям приборы имеют исполнение У2 по ГОСТ 15150-69 (но для работы при температуре от минус 50 до плюс 60 °С)
- Приборы выдерживают воздействие вибрации в диапазоне частот от 5 до 35 Гц с амплитудой 0,35 мм (группа L1 по ГОСТ Р 52931-2008)
- Варианты исполнения: приборы изготавливаются с осевым штуцером без фланца, с радиальным штуцером без фланца
- Приборы могут быть изготовлены с резьбой присоединительного штуцера М10×1-6g, G1/8-B, K 1/8''
- Приборы могут поставляться с демпфером
- Схема условного обозначения при заказе - см. на странице 128

РАДИАЛЬНОЕ РАСПОЛОЖЕНИЕ ШТУЦЕРА, БЕЗ ФЛАНЦА

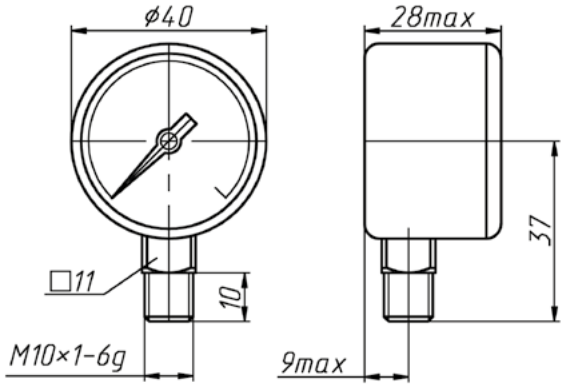
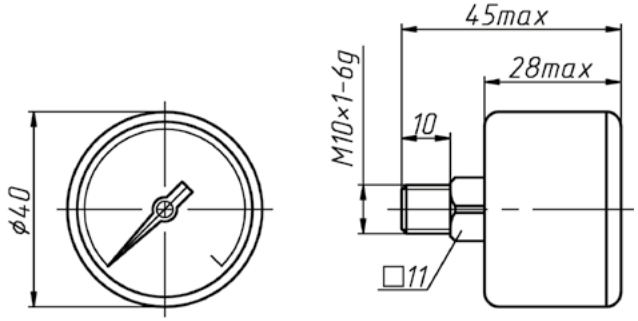
ОСЕВОЕ РАСПОЛОЖЕНИЕ ШТУЦЕРА, БЕЗ ФЛАНЦА