МАНОМЕТРЫ, ВАКУУММЕТРЫ И МАНОВАКУУММЕТРЫ

Манометры, вакуумметры и мановакуумметры показывающие ДМ8010, ДВ8010, ДА8010 предназначены для измерения избыточного и вакуумметрического давления неагрессивных, некристаллизующихся жидкостей, пара и газа.

Межповерочный интервал - 2 года.
Гарантийный срок эксплуатации - 2 года.

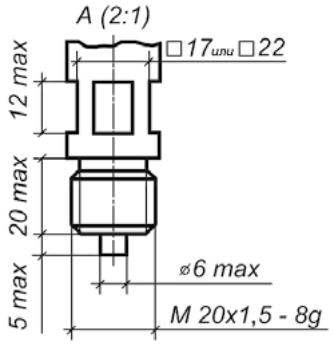

ОСНОВНЫЕ ТЕХНИЧЕСКИЕ ХАРАКТЕРИСТИКИ

Диапазоны показаний приборов:
ДМ8010 от 0 до 1; 1,6; 2,5; 4,0; 6,0; 10; 16; 25; 40; 60; 100; 160; 250; 400; 600 кгс/см^2
ДВ8010 от -1 до 0 кгс/см^2
ДА8010 от -1 до 0,6; 1,5; 3; 5; 9; 15; 24 кгс/см^2
По заказу приборы поставляются в единицах измерения кПа (до 6 кгс/см^2), МПа (с 9 кгс/см^2)

- Диаметр корпуса — 250 мм
- Класс точности прибора — 1,5 (по заказу 1,0, кроме приборов от 0 до 1; 1,6; 2,5; 4,0 кгс/см^2 и от -1 до 0,6; 1,5; 3 кгс/см^2)
- Степень защиты — IP40
- Масса прибора — не более 2,2 кг
- Средний срок службы — не менее 10 лет
- Материалы деталей:
  Корпус: сталь
  Стекло: силикатное
  Трубчатая пружина: медный сплав, железоникелевый сплав
  Держатель: медный сплав, сталь
  Механизм: медный сплав, нержавеющая сталь
- По устойчивости к климатическим воздействиям приборы имеют исполнение У2, а также исполнение Т2 по ГОСТ 15150-69 (но для работы при температуре от минус 50 до плюс 60 °С)
- Приборы выдерживают воздействие вибрации в диапазоне частот от 5 до 25 Гц с амплитудой 0,1 мм (группа L3 по ГОСТ Р 52931-2008)
- Варианты исполнения: приборы изготавливаются с радиальным штуцером без фланца
- Приборы изготавливаются с резьбой присоединительного штуцера М20×1,5-8g, G1/2-B
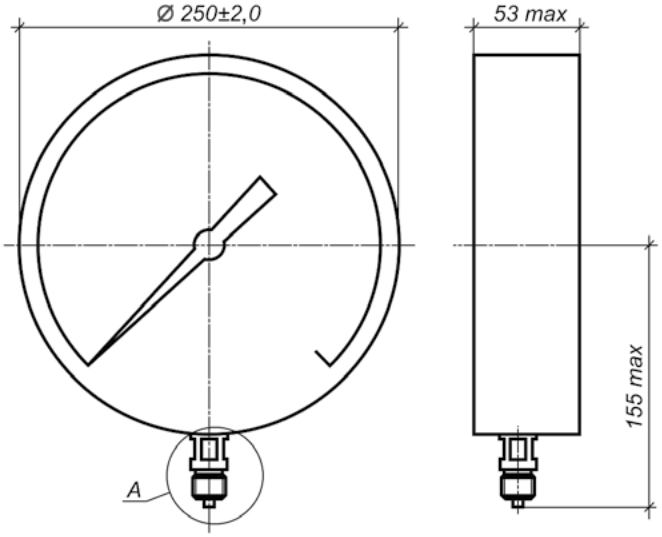
РАДИАЛЬНОЕ РАСПОЛОЖЕНИЕ ШТУЦЕРА, БЕЗ ФЛАНЦА