МАНОМЕТРЫ И МАНОВАКУУММЕТРЫ ЖЕЛЕЗНОДОРОЖНЫЕ

Манометры и мановакуумметры показывающие железнодорожные предназначены для измерения давления неагрессивных по отношению к медным сплавам жидких и газообразных сред (вода, топливо, масло, воздух) в силовых и тормозных системах и установках подвижного состава железных дорог, метрополитена и вагонов трамваев, а также для измерения давления хладонов 12, 13, 22, 142, 502, 134а и 404а (в том числе хладонов с наличием масел) в холодильных машинах, устанавливаемых в железнодорожных вагонах-рефрижераторах.
Приборы могут поставляться в комплектации с демпфирующим устройством для гашения пульсирующего давления.
По заказу потребителя приборы могут изготавливаться с электрической подсветкой циферблата.

Межповерочный интервал - 2 года.
Гарантийный срок эксплуатации - 3 года.

ОСНОВНЫЕ ТЕХНИЧЕСКИЕ ХАРАКТЕРИСТИКИ

Диапазоны показаний приборов:
МП от 0 до 2,5; 6; 10; 16; 25; 40; 60; 100; 160 кгс/см^2
МВП от -1 до 15; 24 кгс/см^2
По заказу приборы поставляются в единицах измерения кПа (до 6 кгс/см^2), МПа (с 9 кгс/см^2)

- Диаметр корпуса — 100 мм
- Класс точности прибора — 1,5
- Степень защиты — IP50
- Масса прибора не более 0,8 кг
- Средний срок службы – не менее 10 лет
- Материалы деталей:
  Корпус: алюминиевый сплав
  Стекло: силикатное
  Трубчатая пружина: медный сплав, железоникелевый сплав
  Держатель: медный сплав
  Механизм: медный сплав, нержавеющая сталь
- Напряжение электрической подсветки: 24; 75; 110 В
- По устойчивости к климатическим воздействиям приборы имеют исполнение У3, а также исполнение Т2 по ГОСТ 15150-69 (но для работы при температуре от минус 55 до плюс 70 °С)
- Приборы выдерживают воздействие вибрации в диапазоне частот от 5 до 80 Гц с амплитудой 0,075 мм и ускорением 9,8 м/с^2 (группа N3 по ГОСТ Р 52931-2008)
- Варианты исполнения: приборы изготавливаются с радиальным штуцером с задним фланцем, с осевым штуцером с задним фланцем
- Приборы изготавливаются с резьбой присоединительного штуцера М20×1,5-8g, G1/2-B, K 1/2″
- С демпфером поставляются приборы с диапазоном показаний со 100 кгс/см^2, а также приборы для измерения давления хладонов; наличие демпфера у приборов с диапазоном показаний до 60 кгс/см^2 оговаривается при заказе

РАДИАЛЬНОЕ РАСПОЛОЖЕНИЕ ШТУЦЕРА, С ЗАДНИМ ФЛАНЦЕМ

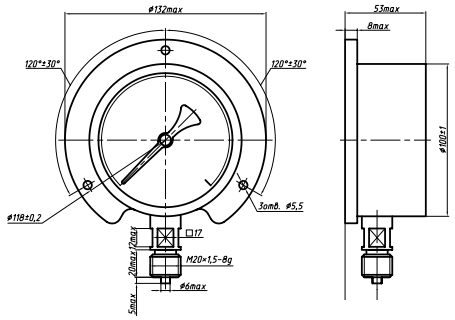

Вариант исполнения с электрической подсветкой циферблата

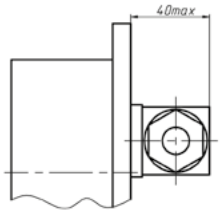

РАДИАЛЬНОЕ РАСПОЛОЖЕНИЕ ШТУЦЕРА, С ЗАДНИМ ФЛАНЦЕМ

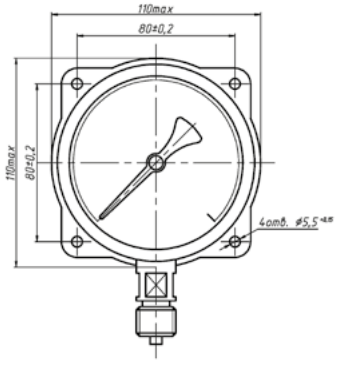

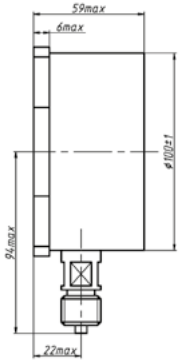

Вариант исполнения с электрической подсветкой циферблата

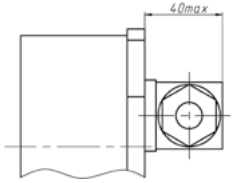
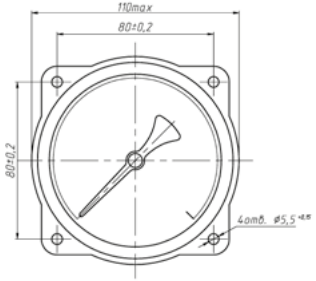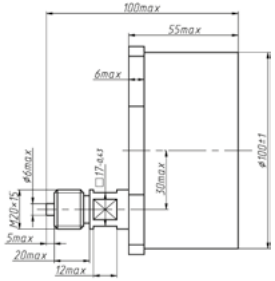
ОСЕВОЕ РАСПОЛОЖЕНИЕ ШТУЦЕРА, С ЗАДНИМ ФЛАНЦЕМ