ЕКАТЕРИНБУРГ КИП–Е
Телефон: +7 (343) 319-51-25
Телефон: +7 (343) 382-32-13
E-mail: info@kip-e.ru

Манометр с трубкой Бурдона Промышленная серия, HP 80 Модели 112.28, 132.28

Применение

- Для газообразных и жидких сред, не сильно вязких и не кристаллизующихся
- Модели 112.28, 113.28: измерительная система из медного сплава
- Модели 132.28, 133.28: измерительная система из нержавеющей стали, возможны для агрессивных сред
- Гидросистемы
- Компрессоры
- Холодильное оборудование

Манометр 132.28, штуцер сзади, обозначения на шкале – для холодильного оборудования

Специальные особенности

- Вибро- и ударопрочные
- Прочный дизайн
- Корпус из нержавеющей стали
- Диапазоны до 0 … 40 бар

Описание

Исполнение
по EN 837-1

Номинальный размер, мм
80

Классы точности
1,5; 1,6

Диапазоны измерений
от 0 ... 0,6 до 0 ... 40 бар – избыточное давление
-1...0 бар – вакуумметрическое давление
от -1...0,6 до -1...40 – мановакуумметрическое давление

Допустимое рабочее давление
Постоянное: равно верхнему пределу измерений
Переменное:0,9 x ВПИ
Кратковременное: 1,3 x ВПИ

Допустимая температура
(см. стр. 2 для дополнительных вариантов)
Окружающей среды: -40 ... +60 °C
Измеряемой среды: -40...+60 °C (для 112.28)
-40...+200 °C (для 132.28)
Температура хранения: -20...+70 °C (для всех моделей)

Влияние изменения температуры:
При изменении температуры измерительной системы от +20 °C: не более ±0,4 %/10 K от диапазона измерений

Степень защиты:
IP 54 по EN 60529 / IEC 529
IP 65 для гидрозаполненных моделей 113.28 и 133.28

Стандартное исполнение

Присоединение к процессу
112.28 и 113.28: медный сплав
132.28 и 133.28: нерж. сталь 316L
Штуцер снизу радиально (LM) или сзади снизу (LBM), G 3/8 B (наружная резьба), 19 мм плоскость под ключ

Измерительный элемент
112.28 и 113.28: медный сплав
132.28 и 133.28: нерж. сталь 316L

Механизм
Медный сплав, трущиеся части - аргентан

Циферблат
Алюминий, белый, черные надписи

Стрелка
Алюминий, черная

Корпус
нержавеющая сталь

Стекло
поликарбонат

Кольцо
завальцованное, нержавеющая сталь, финишная обработка

Дополнительные варианты

- Другие присоединения к процессу
- Гидрозаполнение (глицерин), допустимые температуры:
  Окружающей среды: -20 ... +60 °C
  Измеряемой среды: -20...+60 °C (модель 113.28)
  -20...+100 °C (модель 133.28)
- Гидрозаполнение (силикон), допустимые температуры:
  Окружающей среды: -40 ... +60 °C
  Измеряемой среды: -40...+60 °C (модель 113.28)
  -40...+100 °C (модель 133.28)
- Рамка для установки в панель 88 x 88 мм, нерж. сталь, черная
- Дроссель в канале штуцера

Размеры, мм

Стандартное исполнение

Снизу (LM)

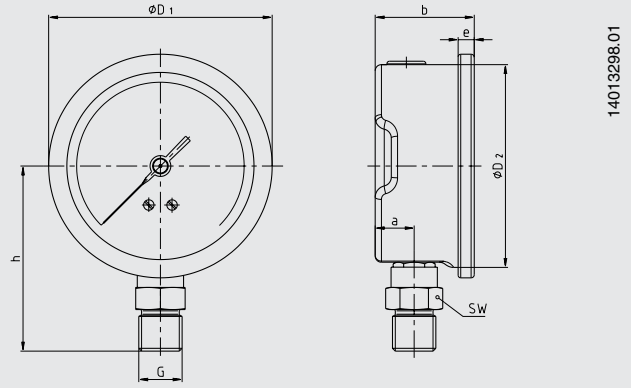

Осевое присоединение сзади (CBM)

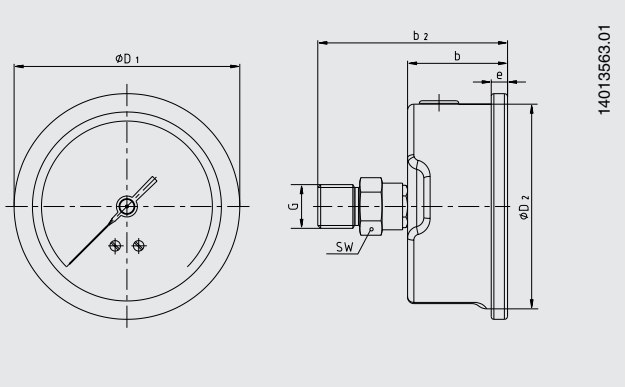

HP	Размеры, мм									Вес, кг
	a	b ± 0.5	b_2 ± 0.5	D_1	D_2	e	G	h ± 1	Ключ	
80	15	38	72	86	78	7	G 3/8 B	71	19	0.30

Информация для заказа
Модель / Номинальный размер / Диапазон / Присоединение к процессу / Расположение присоединения / Варианты