ЕКАТЕРИНБУРГ
КИП-Е
Телефон: +7 (343) 319-51-25
Телефон: +7 (343) 382-32-13
E-mail: info@kip-e.ru

Искробезопасные преобразователи Для измерения гидростатического давления Модель IL-10, Стандартная серия

WIKA Типовой лист PE 81.23

FM APPROVED

Применение

Измерения во взрывоопасных зонах.
- Нефтеперерабатывающие заводы
- Дистилляционные установки
- Лакокрасочное производство
- Заполнение баллонов взрывоопасными газами
- Бурение скважин, очистные сооружения, перевозка резервуаров и т.д.

Специальные особенности

- Диапазоны измерения от 0 ... 100 мбар до 0 ... 25 бар
- Ex-защита EEx ia I/II C T6 по ATEX
- Применение во взрывоопасных зонах:

Газ и пар:	Зона 0
	Зона 1 и Зона 2
Пыль:	Зона 20
	Зона 21 иЗона 22

- Максимальное натяжение каюеля 1000 N
- Пылевлагозащита IP 68 (до 300 м погружения)

Искробезопасный преобразователь давления Модель IL-10

Описание

Наилучшее применение

Данный искробезопасный преобразователь давления отвечает наивысшим требованиям метрологии в промышленности. Высокая точность, надежность и совместимость делают данный прибор идеальным для применений измерения уровня во взрывоопасных областях.

Следует также отметить что данные модели имеют сертификаты искробезопасности (CENELEC-разрешение по ATEX). Североамериканские сертификаты FM (USA) и CSA (Канада).

Корпус

Герметично заваренный, прочный корпус с классом пылевлагозащиты IP 68 и возможностью погружения до 300 м.

Напряжение питания 10 ...30 В подается на преобразователь через искробезопасную электрическую цепь или через стандартный защитный барьер. Выходной сигнал датчика 4...20 мА, подключение производится по двухпроводной схеме.

Искробезопасный преобразователь давления *Модель IS-1X* *смотри Типовой лист PE 81.22*
Искробезопасный преобразователь давления Многоцелевого использования UniTrans *Модель IUT-1X* *смотри Типовой лист PE 86.02*
Искробезопасный преобразователь давления Полевое исполнение *Модель IF-1X* *смотри Типовой лист PE 81.11*

WIKA
Part of your business

Диапазон измерений	бар [1]	0,1	0,16	0,25	0,4	0,6	1	1,6	2,5
Предельно допустимое давление	бар [1]	1	1,5	2	2	4	5	10	10
Предел прочности	бар [1]	2	2	2,4	2,4	4,8	6	12	12
Диапазон измерений	бар [1]	4	6	10	16	25			
Предельно допустимое давление	бар [1]	17	35	35	80	80			
Предел прочности	бар [1]	20,5	42	42	96	96			
Материал									
■ Смачиваемые части		CrNi-Сталь							
Кабель		PUR {FEP до 10 бар}							
Защитный колпачок		CrNi-Сталь							
■ Корпус		CrNi-Сталь							
Напряжение питания U_B	DC В	$10 < U_B \leq 30$							
Выходной сигнал и		4 ... 20 мА, 2-проводная							
Сопротивление нагрузки R_A		$R_A \leq$ (U_B – 10 В) / 0,02 А – (0,14 Ом x Кабель в м) с R_A в Ом и U_B в Вольт							
Время срабатывания (10 ... 90 %)	мс	≤ 1							
Погрешность [*]	% от диапазона	≤ 0,5 {0,25} [2] (по предельной точки калибровки)							
	% от диапазона	≤ 0,25 {0,125} [2] (BFSL)							
Гистерезис	% от диапазона	≤ 0,1							
Повторяемость	% от диапазона	≤ 0,05							
Стабильность в течение года	% от диапазона	≤ 0,2 (при соответствующей эксплуатации)							
Допустимая температура									
■ Измеряемой среды [3]	°C	-10 ... +60 {-10 ... +85 при варианте с FEP-кабелем}							
■ Окружающей среды [3]	°C	-10 ... +60							
■ Хранения	°C	-10 ... +60							
■ Компенсации	°C	0 ... +50							
Температурный коэффициент в диапазоне компенсации									
■ ТК нуля	% от диапазона	≤ 0,2 / 10 K (< 0,4 для диапазонов до < 250 мбар)							
■ ТК диапазона	% от диапазона	≤ 0,2 / 10 K							
Искробезопасность		Категории [3] 2G {1G, 1D, 2D, M1, M2}							
Выходной сигнал		4 ... 20 мА, 2-проводный							
Класс искробезопасности		EEx ia I/II C T6 (DMT 00 ATEX E 045 X) [3]							
Допустимые параметры									
■ Напряжение питания U_i	DC В	< 30							
■ Ток короткого замыкания I_i	мА	100							
■ Предел мощности P_i	Вт	1							
■ Измеряемая температура [3]	°C	-10 ... +60							
■ Окружающая температура [3]	°C	-10 ... +60							
■ Температура хранения	°C	-10 ... +60							
■ Внутренняя емкость Ci	кФ	≤ 22 + 0,2 на метр кабеля							
■ Внутренняя индуктивность Li	мкГн	0 + 2 на метр кабеля							
		Более подробную информацию вы сможете найти в DMT 00 ATEX E 045 X							
CE-соответствие		89/336/EWG помехоустойчивость и влияние излучения по EN 61 326							
		EN 50 014 (Общая часть), EN 50 020 (Безопасность),							
		{EN 50 284 (Зона 0)}, {EN 50 281-1 (Пыль-Ex)}, {EN 50 303 (горная пром-сть)}							
ВЧ-поля	В/м	10 {30}							
Пробой	КВ	4							
Защита электроники		От переплюсовки, перенапряжения и короткого замыкания							
Пылевлагозащита		IEC 60 529 / EN 60 529, смотрите Страницу 3							
Масса									
■ Зонд	кг	Около 0,2							
■ Кабель	кг	Около 0,08 на метр кабеля							

1) 1 бар равен 10,2 мВод.ст.
2) Смещение кривой 0,25%: для диапазонов с 0 ... 0,25 бар.
3) Смотри список приведенный в EG-документации
*) Включая линейность, гистерезис и повторяемость.
Калибровка проводиться в вертикальном положение, с подводом давления снизу
{ } Исполнения, выполненные в фигурных скобках, являются дополнительными. Поставляются за дополнительную плату.

Размеры в мм

Механическая фиксация зондов уровня не требует дополнительных приспособлений для уменьшения натяжения кабеля.

PUR-Кабель с каппиляром, макс.натяжение - 1000 N
(погружение до 300 м)
IP 68
Код заказа:
GD

FEP-Кабель, макс.натяжение 500 N
(погружение до 100 м)
IP 68
Код заказа:
GD

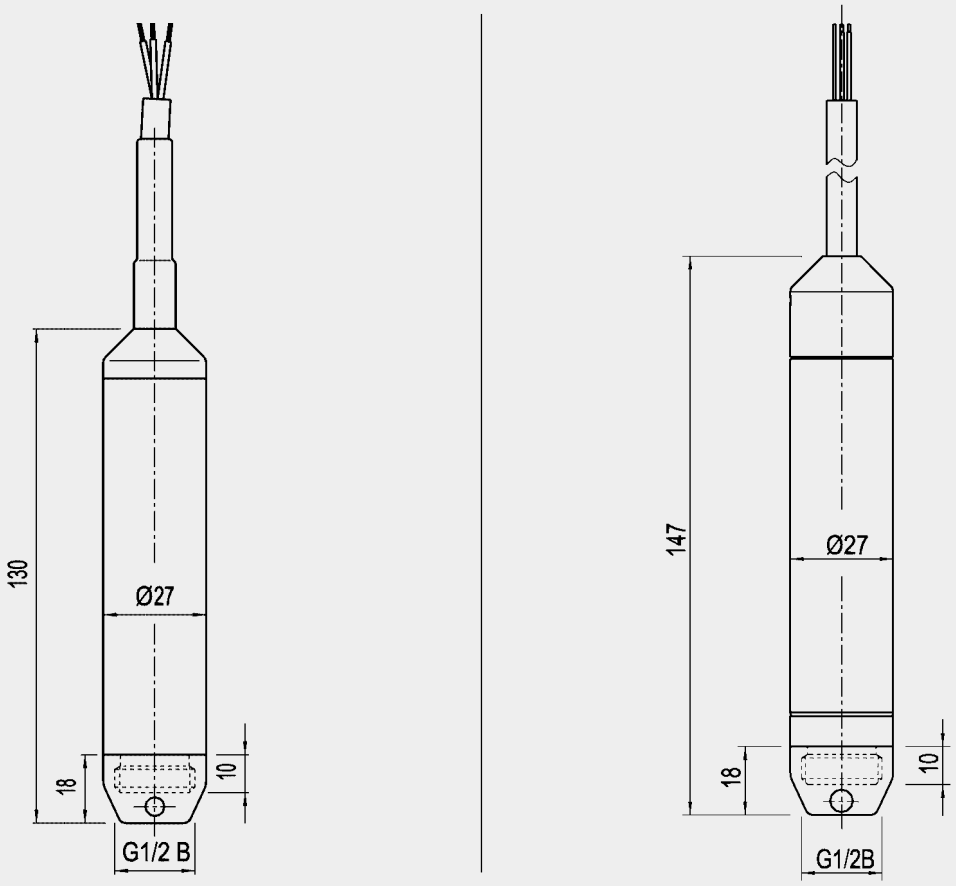

Электрическое присоединение

2-проводный
Кабель с длиной 1,5 м

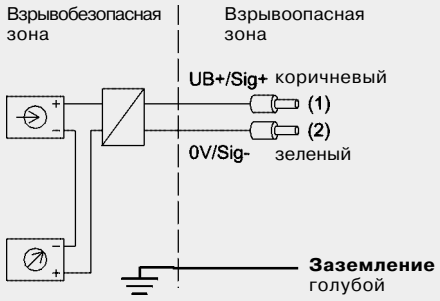

Пояснение

Опасные среды (Классификация по ATEX)

Группа II: **Электрическое оборудование для использования во всех областях (кроме горной) где возможно влияние взрывоопасной окружающей атмосферы.**

Зона	Категория	Характеристика проявления взрывоопасной атмосферы
Зона 0	Категория 1G (газ)	Постоянное
Установка в зоне 0	Категория 1/2 G	
Зона 20	Категория 1D (пыль)	
Установка в зоне 20	Категория 1/2 D	
Зона 1	Категория 2G	Прерывистое
Зона 21	Категория 2D	
Зона 2	Категория 3G	В случаях аномальных условий
Зона 22	Категория 3D	

Группа I: **Электрическое оборудование для использования в горный промышленности (опасность возгорания газов)**

Зона	Категория	Характеристика проявления взрывоопасной атмосферы
	Категория M1	Постоянное (метан, пыль)
	Категория M2	С большой вероятностью (метан, пыль)

Новая маркировка по ATEX (пример):
Данный способ маркировки описывает все зоны, категории и классы температурных диапазонов.

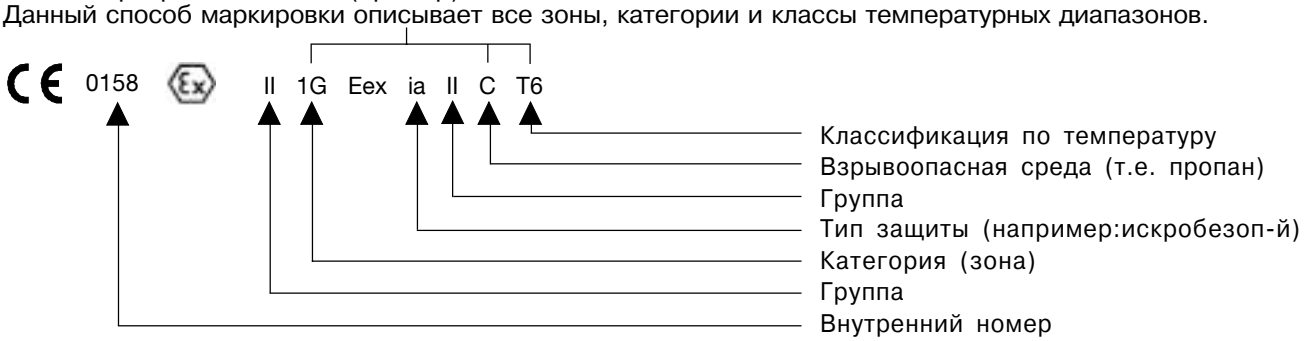

Подробная информация

Более подробную информацию (типовые листы, инструкции и т.д.) вы можете найти на www.wika.ru или www.wika.de.

Спецификации и размеры, приведенные в данном документе, отражают техническое состояние изделия на момент выхода данного документа из печати. Возможные технические усовершенствования конструкции и замена комплектующих производятся без предворительного уведомления.

02/2004 RU

WIKA Alexander Wiegand GmbH & Co. KG
Alexander-Wiegand-Strasse 30
63911 Klingenberg
Telefon 0 93 72/132-0
Telefax 0 93 72/132-406
E-Mail support-tronic@wika.de
www.wika.de