Термоэлектрические преобразователи (термопары) с минеральной изоляцией **PTR-2, PTR-3**

Технические параметры

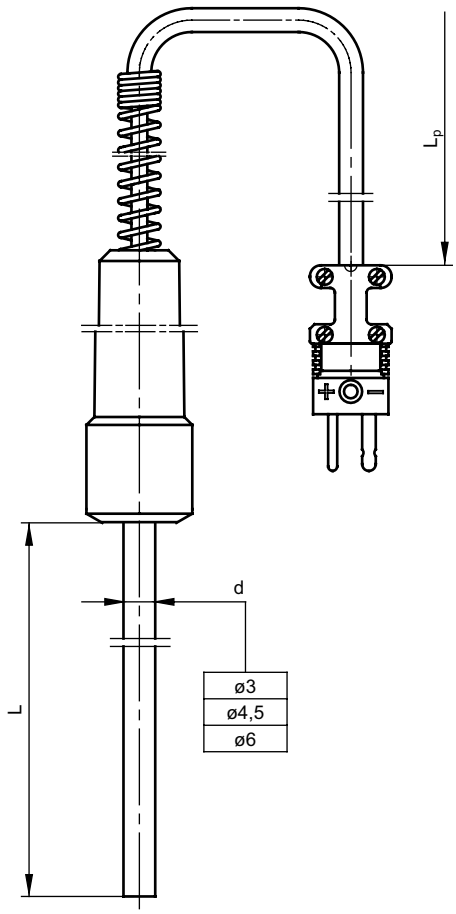

Диапазон измерений температуры/ преобразующий элемент

-40÷700ºC	**J**	кл. 2
-40÷1200ºC	**K**	кл. 2

Оболочка

– материал сталь 1.4541 для J
Inconel 600 для K
– диаметр d [мм]: Ø3; Ø4,5; Ø6;
– длина L [мм]: 100÷1500
по заказу
– минимальный радиус изгиба 3 x d [мм]

Макс. диапазон непрерывной работы зависит от диаметра защитной оболочки

Термопара кл. 2	Диаметр оболочки d [мм]		
	Ø3	Ø4,5	Ø6
J	450ºC	550ºC	700ºC
K	900ºC	1000ºC	1200ºC

Конструктивное исполнение

– рукоятка из пластмассы, макс. рабочая температура 80ºC

Провод

– кабель 2 x 0,22 мм^2 в двойной силиконовой изоляции (стандарт)
– длина L_p [м]: 1,5 (стандарт)

Опции

– спай термоэлемента: SO, SP; - стр. 13
– термоэлемент K, J: кл. 1
– другая изоляция кабеля: тефлон, оплетка, стекловолокно

Дополнительное оснащение

– мини-вилка SMPW - стр. 146
– компенсационные провода - стр. 145

G

Способ заказа

Датчик температуры

PTR – ☐ – ☐ – ☐ ☐ – ☐ – ☐ – ☐

Термоэлемент NiCr–Ni: **2**
Термоэлемент Fe–CuNi: **3**
Диаметр оболочки: **d x 10**
Класс термоэлемента: **1, 2**
Тип спая термоэлемента: **SP, SO**
Длина датчика L [мм]: **100, 200** или другая*
Длина провода L_p [м]: **1,5** или другая*
Мини-вилка: **W**
*Другие параметры по согласованию

Пример заказа:

PTR-2–45–2–SO–250–1,5m обозначает термоэлектрический датчик в защитной оболочке NiCr–Ni кл. 2, изолированный измерительный спай, с диаметром оболочки Ø4,5 мм и длиной L = 250 мм, длина провода L_p = 1,5 м

PTR-3–30–1–SP–500–2m–W обозначает термоэлектрический датчик в защитной оболочке Fe–CuNi кл. 1, заземленный измерительный спай, с диаметром оболочки Ø3 мм и длиной L = 500 мм, длина провода L_p = 2 м, законченный мини-вилкой