Датчик температуры для теплоцентралей и теплоустановок **TOP-226**

Технические параметры

Диапазон измерений температуры/ преобразующий элемент

-50÷180ºC	**Pt100, Pt500, Pt1000**	кл. B
0÷150ºC	диапазон измерений пары датчиков	
3÷150ºC	диапазон разницы температур	

Оболочка

– материал сталь 1.4541
– наружная оболочка ступенчатая: Ø8 / 10 мм для L > 100 мм
– прямая оболочка Ø8 для L ≤100 мм
– длина оболочки L = 70÷700 с шагом 5 мм для пар датчиков
– минимальная глубина погружения 70 мм

Конструктивное исполнение

– пара датчиков Pt100, Pt500 и Pt1000 имеет знак утверждения типа **RPT 0338,** выданный GUM (Центральным управлением по измерениям)

Головка

– MA, IP54, -40÷100ºC

Опции

– Ni100, Ni1000
– два измерительных контура, 2-проводная схема
– другая дюймовая и метрическая резьба
– датчик без наружной оболочки OG, L_c = L +20 мм
– Pt100: кл. A -30÷180ºC, кл. AA 0÷150ºC

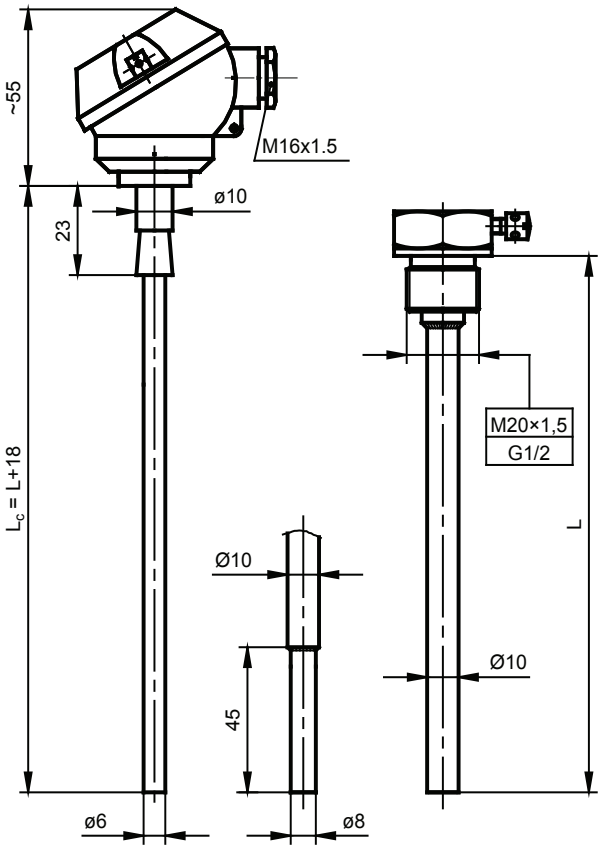

Способ заказа

Датчик температуры

TOP-226 – ☐ – ☐ – ☐ – ☐ – ☐ – ☐

Длина наружной оболочки L [мм]: **70÷700**
Размер резьбы: **G½, M20x1,5** или другой*
Тип резистора: **Pt100** или другой*
Класс резистора: **A,B*** (не касается пары датчиков)
Измерительный контур: **2, 3, 4** провода
Спаренные датчики: **пара**
*Другие параметры по согласованию

Пример заказа: **TOP-226–250–G½–Pt100–2–para** обозначает пару датчиков сопротивления Pt100, 2-проводная схема, с оболочкой длиной L = 250 мм и резьбовой муфтой G½