Датчики температуры для пищевой промышленности **TOPA-1**

Технические параметры

Диапазон измерений температуры/ преобразующий элемент

-50÷150ºC **Pt100** кл. B

Оболочка

– материал сталь 1.4541
– диаметр [мм]: Ø3
– длина L [мм]: 50 (стандарт)
– резьба M5

Конструктивное исполнение

– измерение температуры в автоклавах
– сертификат PZH

Провод

– кабель Cu 3x0,25 мм^2 в тефлоновой изоляции с экраном
– длина L_p [м]: 3 (стандарт)

Опции

– Ni100, Ni1000, Pt1000
– Pt100: кл. A, kl. AA 0÷150ºC

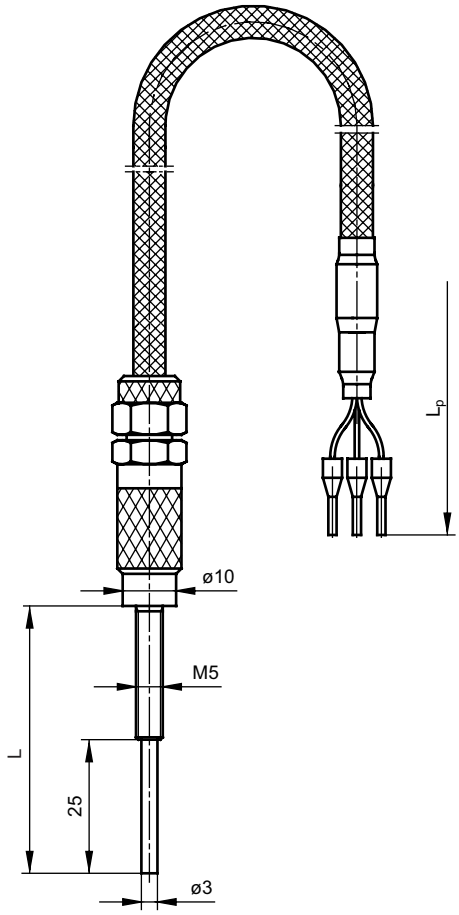

J

Способ заказа

Датчик температуры

TOPA-1 – ☐ – ☐ – ☐

Длина оболочки L [мм]: **50** или другая*
Класс резистора: **A,B***
Длина провода L_p [м]: **3** или другая*
*Другие параметры по согласованию

Пример заказа: **TOPA-1–50–A–3m** обозначает датчик сопротивления Pt100 кл. A, 3–проводная схема, длина оболочки L = 50 мм, длина провода L_p = 3 м