Датчики для измерения температуры агрессивных сред **TOPE-142**

Технические параметры

Диапазон измерений температуры/ преобразующий элемент

-50÷250ºC **Pt100** кл. B

Оболочка

– материал оболочки и рукоятки: тефлон
– диаметр [мм]: Ø6/ Ø10
– длина L [мм]: макс. 115

Провод

– кабель Cu 2 или 4 x 0,22 мм² в двойной тефлоновой изоляции
– длина L_p [м]:1,5 стандарт

Опции

– Pt500, Pt1000, Ni100, Ni1000
– Pt100: кл. A -30÷250ºC, кл. AA 0÷150ºC

Дополнительное оснащение

– плоская мини-вилка типа SMPW (2-пиновая) или MTP (3-пиновая) - стр. 146

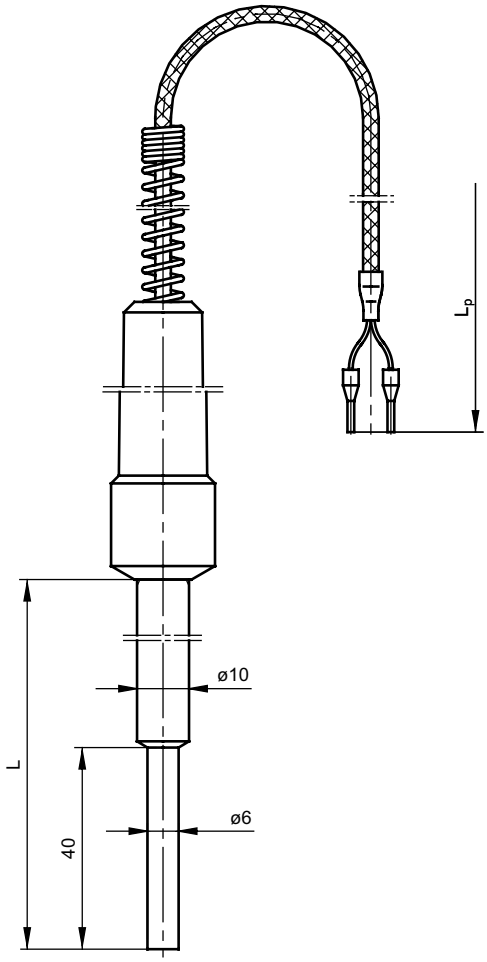

K

Способ заказа

Датчик температуры

TOPE-142 – ☐ – ☐ – ☐ – ☐ – ☐

Длина оболочки L [мм]: **100** или другая*
Класс резистора: **A, B***
Измерительный контур: **2, 3, 4** провода
Длина провода L_p [м]: **1,5** или другая*
Дополнительное оснащение – мини-вилка: **W**
*Другие параметры по согласованию

Пример заказа:

TOPE-142–115–B–2–2m обозначает датчик сопротивления Pt100 кл. B, 2-проводная схема, ступенчатая оболочка Ø6/ Ø10 мм длиной L = 115 мм, длина провода L_p = 2 м

TOPE-142–100–A–3–2m–W обозначает датчик сопротивления Pt100 кл. A, 3–проводная схема, ступенчатая оболочка Ø6/ Ø10 мм длиной L = 100 мм, длина провода L_p = 2 м, законченный мини-вилкой