Датчики для измерения температуры элементов и узлов машин **TOPE-28, TTJE-28, TTKE-28**

Технические параметры

Диапазон измерений температуры/ преобразующий элемент

-50÷400ºC	**Pt100**	кл. B
-40÷400ºC	**K, J**	кл. 2

Оболочка

– материал кислотоустойчивая сталь 1.4541;
– диаметр [мм]: Ø6, 8
– длина L [мм]: 0÷100
– диаметр пружины [мм]: 8
– шаровой (K), плоский (P) и конусообразный конец (S)
– байонетное крепление с патрубком - никелированная латунь
– стандартная длина шаровой оболочки L=13 мм

Кабель

– кабель Cu или термопарный кабель: 2x0,22 мм²
– изоляция из стекловолокна в металлической оплетке
– длина L_p [м]: 1,5 (стандарт)
– активное сопротивление кабелей Cu ~0,14 Ω/м = ~0,36ºC

Опции

– Pt500, Pt1000, Ni100, Ni1000, T
– другая изоляция провода ПВХ, силикон, тефлон по согласованию
– измерительный спай: изолированный SO, заземленный SP
– схема 3-, 4-проводная для Pt100
– Pt100: кл. A -30÷300ºC, kl. AA 0÷150ºC; TC: кл. 1
– другая резьба - дюймовая напр. G¼, G⅜
метрическая напр. M10x1; M12x1,25; M12x1,5; M12; M14x1,5; M16x1,5

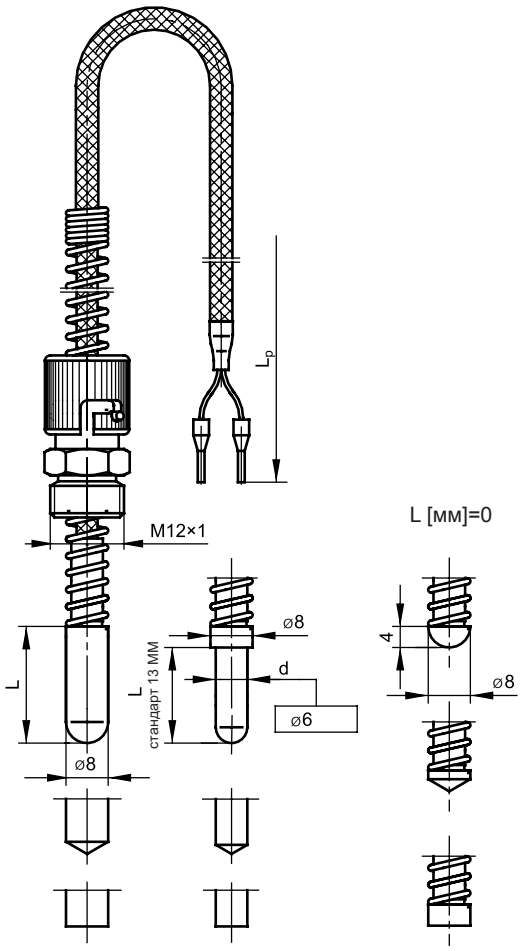

Способ заказа

Датчик температуры

T		E	–	28	–		–		–		–		–		–		–	

Резистор Pt100: **OP**
Термоэлемент Fe–CuNi: **TJ**
Термоэлемент NiCr–Ni: **TK**
С плоским концом: **P**
С шаровым концом: **K**
С конусообразным концом: **S**
Длина оболочки L_0 [мм]: **13** или другая*
Диаметр рабочего конца d [мм]: **6** или **8**
Размер резьбы: **M12x1** или другой*
Тип резистора **Pt100** или тип спая: **SO, SP**
Класс резистора / термоэлемента: **A,B* / 1,2**
Измерительный контур: **2, 3, 4** провода для Pt100
Длина провода L_p [м]: **1,5 м** или другая*
*Другие параметры по согласованию

Пример заказа:

TOPE-28–K–10–6– M14x1,5 –Pt100–B–2–2m обозначает датчик сопротивления Pt100 кл. B, 2-проводная схема, оболочка с шаровым рабочим концом с длиной L = 10 мм и диаметром 6 мм, длина провода L_p = 2 м, резьбовой патрубок M14x1,5

TTJE-28–P–50–8–M12x1–SO–2–1,5m обозначает термоэлектрический датчик Fe–CuNi кл. 2, оболочка с плоским рабочим концом длиной L = 50 мм и диаметром 8 мм, длина провода L_p = 1,5 м, резьбовой патрубок M12x1