Датчики для измерения температуры элементов и узлов машин **TOPE-361, 362, TTJE-361, 362 TTKE-361, 362**

Технические параметры

Диапазон измерений температуры/ преобразующий элемент

-50÷400ºC	**Pt100**	кл. B
-40÷400ºC	**K, J**	кл. 2

Оболочка

– материал сталь 1.4541
– диаметр d [мм]: 3, 4, 5, 6, 8
– длина L [мм]: 30÷500

Провод

– кабель Cu или термопарный кабель: 2x0,22 мм²
– изоляция из стекловолокна в металлической оплетке
– длина L_p [м]: 1,5 (стандарт)
– активное сопротивление кабелей Cu ~0,14 Ω/м = ~0,36ºC

Опции

– Pt500, Pt1000, Ni100, Ni1000
– другая изоляция провода: силикон, тефлон, поливинил
силиконовая изоляция рабочая температура до 180ºC
тефлоновая изоляция рабочая температура до 200ºC
изоляция из ПВХ рабочая температура до 100ºC
– измерительный спай: изолированный SO, заземленный SP
– схема 3-, 4-проводная для Pt100
– Pt100: кл. A -30÷300ºC, кл. AA 0÷150ºC; TC: кл. 1

Дополнительное оснащение

– крепежные элементы для преобразователей:
UG-1, UG-3, UG-8, UZK-1; - стр. 155÷156
– дополнительная наружная оболочка OG, OS-4 - стр. 149÷150

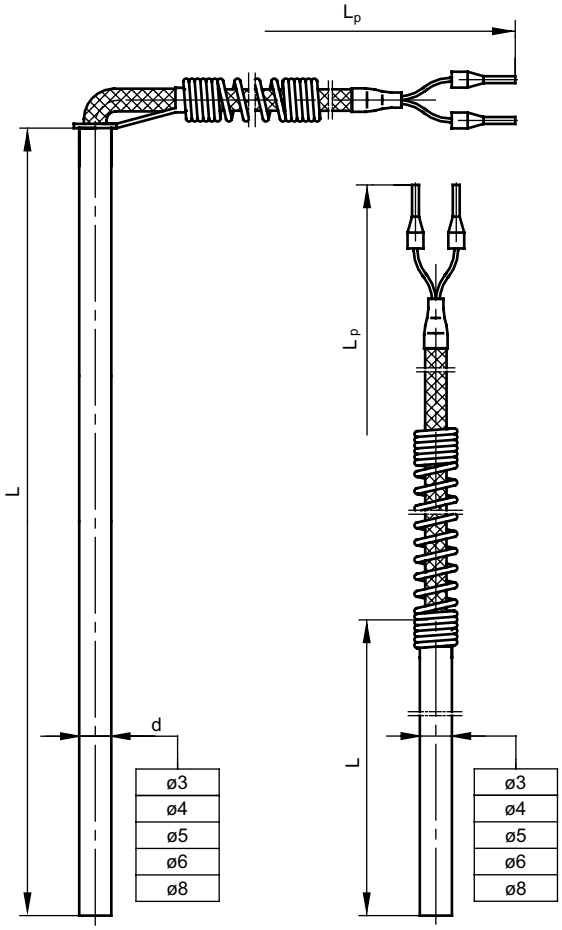

Способ заказа

Датчик температуры

T		E-36		–		–		–		–		–	

Резистор Pt: **OP**
Термоэлемент Fe–CuNi: **TJ**
Термоэлемент NiCr–Ni: **TK**
Конструктивное исполнение **1 –** прямое, **2 –** угловое
Длина оболочки L [мм]: **50, 500** или другая*
Диаметр оболочки: d [мм]: **3, 4, 5, 6, 8**
Изоляция кабеля: **Si –**силикон, **Ws –** стекловолокно, **F –** тефлон
Тип резистора: **Pt100** или другой*
Класс резистора / термоэлемента: **A,B* / 1,2**
Измерительный контур для Pt100: **2, 3, 4** провода
Длина провода L_p [м]: **1,5** или другая*
*Другие параметры по согласованию

Пример заказа:

TOPE-361–100–6–Si–Pt100–B–2–4m обозначает датчик сопротивления Pt100 кл. B, 2-проводная схема, диаметр оболочки Ø6 мм, длина датчика L = 100 мм, с проводом в силиконовой изоляции длиной L_p = 4 м

TTJE-361–200–6–Ws–1–3m обозначает термоэлектрический датчик Fe–CuNi кл. 1, диаметр оболочки Ø6 мм, длина датчика L = 200 мм, с проводом в изоляции из стекловолокна длиной L_p = 3 м