Датчик температуры для пищевой промышленности **TOPE-414**

Технические параметры

Диапазон измерений температуры/ преобразующий элемент

-50÷200ºC **Pt100** кл. B

Оболочка

– материал сталь 1.4541
– длина оболочки L [мм]: 50÷1000 (стандарт 100 мм)
– заостренный конец облегчает измерение температуры сыпучих материалов и пластичных масс

Конструктивное исполнение

– рукоятка материал сталь 1.4541;
– для использования в пищевой промышленности
– сертификат PZH

Провод

– кабель 3 x 0,25 мм^2 в двойной силиконовой изоляции и внутренней металлической оплетке
– длина L_p [м]: 1,5 м (стандарт) или другая

Опции

– Pt100, Pt500, Pt1000, Ni100, Ni1000
– Pt100: кл. A -30÷200ºC, кл. AA 0÷150ºC
– сдвоенное исполнение, кабель Cu 6 x 0,22 мм^2

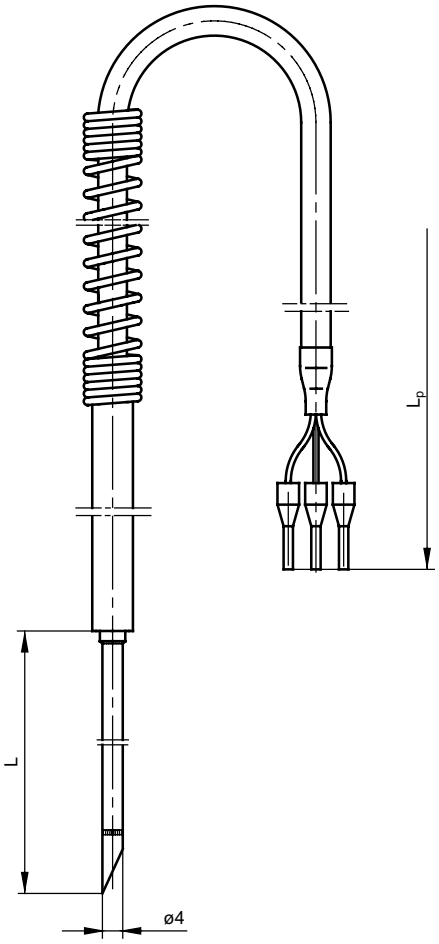

J

Способ заказа

Датчик температуры

TOPE-414 – ☐ – ☐ – ☐ – ☐

Тип резистора: **Pt100** или другой*
Класс резистора: **A,B***
Длина оболочки L [мм]: **100** или другая*
Длина провода L_p [м]: **1,5** или другая*
*Другие параметры по согласованию

Пример заказа: **TOPE-414–Pt100–200–A–2m** обозначает датчик сопротивления Pt100 кл. A, 3-проводная схема, длина оболочки L = 200 мм, длина провода L_p = 2 м