Термопреобразователи с несменными чувствительными элементами **TOPGNN-2**

C

Технические параметры

Диапазон измерений температуры/ преобразующий элемент

-200÷500ºC **Pt100** кл. B

Чувствительный элемент

– несменный

Оболочка

– материал сталь 1.4541
– длина L [мм]: 200÷1500

Головка

– B, IP55, -40÷100ºC

Опции

– дисплей в головке DANWwin - стр. 160
– Pt500, Pt1000, Ni100, Ni1000
– другая дюймовая и метрическая резьба по согласованию
– головки - нержавеющая BEG; алюминиевая NA, IP65; алюминиевая NA, с защелкой - стр. 157÷158
– Pt100: кл. A -100÷450ºC, кл. AA -50÷250ºC; TC: кл. 1

Дополнительное оснащение

– преобразователи температуры - стр. 162÷174

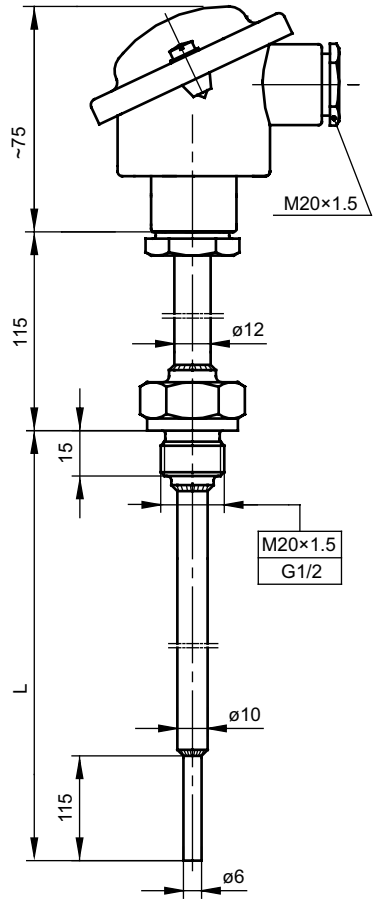

Способ заказа

Датчик температуры

	TOPGNN-2	–		–		–		–		–	

Одинарный: **без обозн.**
Двойной: **2**
С преобразователем: **AP**
Длина оболочки L [мм]: **200** или другая*
Размер резьбы: **M20x1,5; G½** или другой*
Класс резистора: **A,B**
Измерительный контур **2, 3, 4** провода
Тип преобразователя – настройки температуры: **Tx – (0÷400)ºC***
*Другие параметры по согласованию

Пример заказа:

TOPGNN-2–300–G½–A–3 обозначает одинарный датчик с резистором Pt100 кл. A, 3-проводная схема, в оболочке с диаметром Ø6/10 мм и длиной L = 300 мм, с резьбовой муфтой G½

APTOPGNN-2–600–M20x1,5–B–2- Tx–(0÷500)ºC обозначает одинарный датчик с резистором Pt100 кл. B, 2–проводная схема, в оболочке с диаметром Ø6/10 мм и длиной L = 600 мм, с резьбовой муфтой M20x1,5, с преобразователем 4÷20 мА