Датчики для измерения температуры элементов и узлов машин **TOPI-M12, TONI-M12**

Технические параметры

Диапазон измерений температуры/ преобразующий элемент

-200÷250ºC **Pt100** кл. B
-50÷250ºC **Ni100**

Оболочка

– материал сталь 1.4541;
– длина L [мм]: 50÷1000
– прямая оболочка: 6 [мм] стандарт

Тип выходного разъема

– винтовой штекер M12-4-пин
– рабочая температура разъема -30÷85°C

Опции

– Pt500, Pt1000, Ni1000
– два измерительных контура, 2-проводная схема
– сужающаяся оболочка 6/4 [мм]
– другие диаметры оболочек по согласованию
– Pt100: кл. A -30÷250ºC, кл. AA 0÷150ºC

Дополнительное оснащение

– преобразователь температуры 4÷20 мА
диапазоны: 0÷100°C, 0÷150°C
– навинчивающееся гнездо, прямое или угловое с дросселем
PG7 (диам. кабеля 4÷ 6 мм)
PG9 (диам. кабеля 6÷ 8 мм)
сечение провода до 0,5 мм²
– крепежные элементы для преобразователей:
UG-1, UG-3, UG-8, UZK-1 - стр. 155÷156
– дополнительная наружная оболочка OG, OS-4 - стр. 149÷150

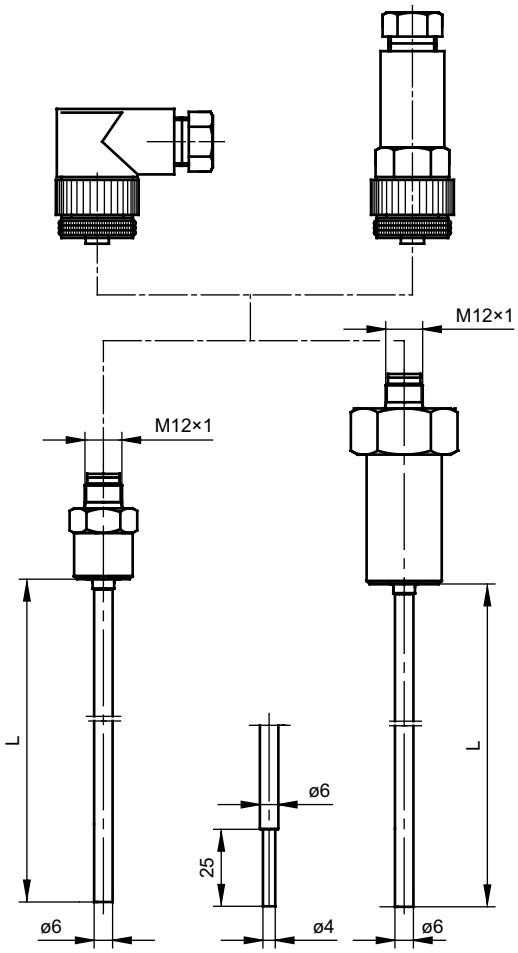

Способ заказа

Датчик температуры | | T | | I | M12 | – | | – | | – | | – | | – | |

Одинарный без преобразователя **без обозн.**
Одинарный с преобразователем: **AP**
Двойной без преобразователя: **2**
Резистор Pt: **OP**
Резистор Ni: **ON**
Длина оболочки L [мм]: **100** или другая*
Диаметр рабочего конца [мм]: **6** или **6/4**
Тип резистора: **Pt100** или другой*
Класс точности: **A,B***
Измерительный контур: **2, 3, 4** провода
Дополнительно: прямое (**R**) или угловое (**K**) гнездо с дросселем **PG7** или **PG9**: **KPG7**
Диапазон преобразователя: **(0÷100)°C***
*Другие параметры по согласованию

Пример заказа: **TOPI-M12–200–4–Pt100–A–3–RPG7** обозначает датчик сопротивления Pt100, кл. B, 2-проводная схема, с диаметром рабочего конца 4 мм и длиной L = 200 мм, с дополнительным прямым гнездом PG7 для провода с диаметром изоляции 4÷6 мм