Датчики для измерения температуры элементов и узлов машин **ТОРМК-1, ТОРМК-2**

Технические параметры

Диапазон измерений температуры/ преобразующий элемент

-50÷150ºС **Pt100** кл. В

Оболочка

– ТОРМК-1 резистор без оболочки
– ТОРМК-2 резистор в оболочке
– материал сталь 1.4541
– диаметр [мм]: Ø5
– длина L [мм]: 30÷100

Кабель

– кабель Cu 2 или 3 x 0,35 мм² в тефлоновой изоляции и металлической оплетке
– длина L_p [м]: 1,5 (стандарт)
– активное сопротивление кабелей Cu -0,105 Ω/м

Опции

– Pt500, Pt1000, Ni100, Ni1000 только ТОРМК-2
– другая изоляция провода ПВХ, силикон, оплетка по согласованию
– Pt100: кл. А -30÷150ºС, кл. АА 0÷150ºС

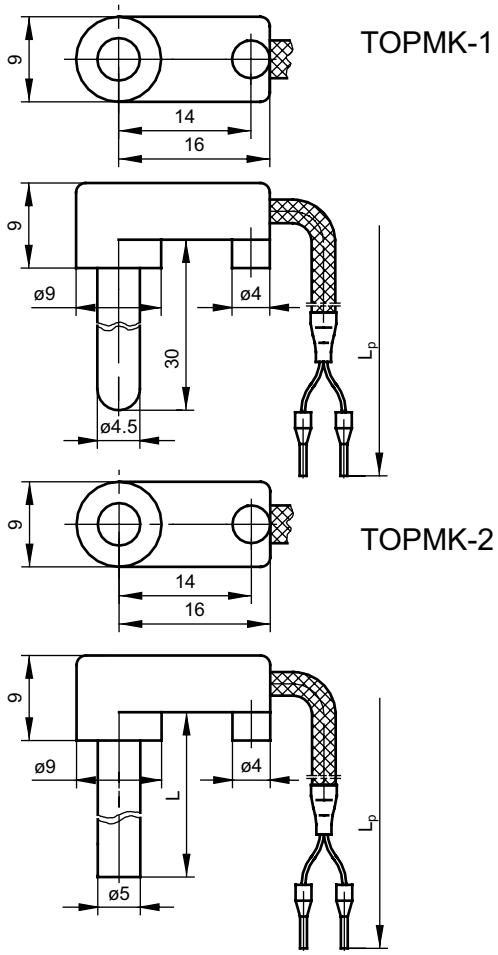

Способ заказа

Датчик температуры

ТОРМК – ☐ – ☐ – ☐ – ☐

Резистор без оболочки: **1**
Металлическая оболочка Ø5 [мм]: **2**
Класс резистора: **A,B***
Длина оболочки для ТОРМК-2 L [мм]: **50**
Длина провода L_p [м]: **2** или другая*
*Другие параметры по согласованию

Пример заказа:

ТОРМК-1–В–2m обозначает датчик сопротивления Pt100, кл. В, резистор без оболочки, длина провода L_p = 2 м

ТОРМК-2–В–60–3m обозначает датчик сопротивления Pt100 кл. В, длина оболочки L = 60 мм, длина провода L_p = 3 м