Термопреобразователи с головкой, со сменным чувствительным элементом в исполнении Exd **TOPP-Exd, TTKP-Exd, TTJP-Exd**

Технические параметры

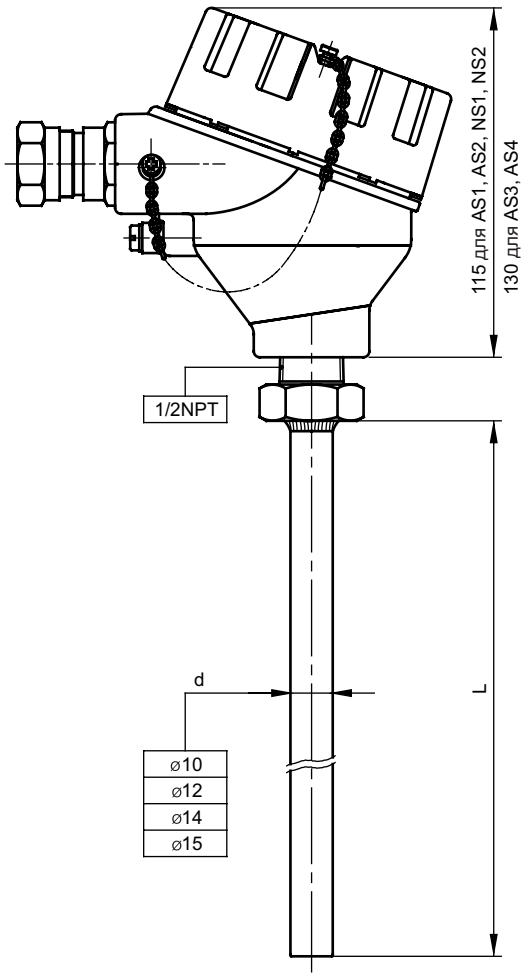

Диапазон измерений температуры/ преобразующий элемент

-200÷550ºC	**Pt100**	кл. B
-40÷700ºC	**J**	кл. 2
-40÷900ºC	**K**	кл. 2

Чувствительный элемент - стр. 144

– схема 2-, 3-, 4-проводная (для Pt100)
– схема 2-, 3-проводная (для 2xPt100)
– длина элемента L+62 мм

Оболочка

– материал сталь 1.4541 d [мм]: Ø12, 14 (до 700ºC)
– материал сталь 1.4841 d [мм]: Ø10, 15 (до 900ºC)
– материал сталь 1.4762 d [мм]: Ø15 (до 900ºC)
– длина L [мм]: 100÷2000

Головка - стр. 159

– алюминиевая
XD–AD (AS1 – один ввод, AS2 – два ввода),
– алюминиевая, крышка со стеклом
XD–ADwin (AS3 – один ввод, AS4 – два ввода),
– нержавеющая головка
XD–SD (NS1 – один ввод, NS2 – два ввода),
– кабельный ввод: ATEX II 2 GD; ATEX I M2; IP 66÷68
диаметр кабеля: 3÷14,3 мм (стандарт 6,1÷11,7)

Конструктивное исполнение

– Exd согл. ATEX
– Сертификат испытания типа: **WE KDB 08ATEX135**
Ex I M2 Ex d I; (только с головкой NS1, NS2)
Ex II 2 GD Ex d IIC T6; Ex tD A21 IP68 T85°C

Опции

– Pt500, Pt1000, T, N
– Pt100: кл. A -50÷400ºC, кл. AA 0÷150ºC; TC: кл. 1

Дополнительное оснащение

– преобразователи температуры - стр. 162÷174
– дисплей LPI-02 (головка AS3 или AS4) - стр. 161

Способ заказа

Датчик температуры

[ ][T][ ][P] – [Exd] – [ ] – [ ] – [ ] – [ ] – [ ] – [ ] – [ ] – [ ]

Одинарный без преобразователя: **без обозн.**
Двойной без преобразователя: **2**
Одинарный с преобразователем: **AP**
Чувствительный элемент Pt: **OP**
Fe–CuNi **TJ**; NiCr–NiAl **TK**
Cu–CuNi **TT**; NiCrSi–NiSi **TN**
Тип алюминиевой головки: **AS1, AS2, AS3, AS4** или нержавеющей: **NS1, NS2**
Материал оболочки: **1.4541, 1.4841, 1.4762**
Глубина погружения L [мм] / диаметр оболочки d [мм]: **1000/15** или другая*
Тип и класс резистора: **aA**, aB**** или класс термоэлемента: **1, 2**
Измерительный контур: **2, 3, 4** провода для RTD; тип спая: **SO, SOA, SOB, SP** для TC
Тип преобразователя – настройки температуры: **TxBlock–(0÷100)°C***
Диаметр кабеля под кабельный ввод: **a** (3,2мм÷8,7мм), **b** – стандарт (6,1мм÷11,7мм), **c** (6,5мм÷14мм)

*Другие параметры по согласованию
** a=1 для Pt100, a=5 для Pt500, a=10 для Pt1000

Пример заказа: **TOPP-Exd–AS4–1.4541–600/12–1A–3–a**
APTTKP-Exd–NS1–1.4841–900/15–1–SO–Tx–(0÷800)ºC–b