Термопреобразователи со сменными чувствительными элементами **TOPT-11, TTJT-11, TTKT-11**

A

Технические параметры

Диапазон измерений температуры/ преобразующий элемент

-200÷550ºC	**Pt100**	кл. B
-40÷550ºC	**K, J**	кл. 2

Чувствительный элемент - стр. 36

– схема 2-, 3-, 4-проводная (для Pt100)
– схема 2-, 3-проводная (для 2xPt100)
– длина элемента L_w= L+155 мм

Материал оболочки

– материал сталь 1.4541
– фланцевая, PN16, DN 20, 25 с уплотнительной поверхностью согл. PN-EN 1092*
– диаметр [мм]: Ø11
– длина L [мм]: 50÷2000

Головка

– B, IP55, -40÷100ºC

Опции

– дисплей в головке DANWwin - стр. 160
– Pt500, Pt1000, Ni100, Ni1000, N, T
– другие фланцы по согласованию
– головки - нержавеющая BEG; алюминиевая NA, IP65; алюминиевая NA, с защелкой - стр. 157÷158
– Pt100: кл. A -100÷450ºC, кл. AA -50÷250ºC; TC: кл. 1

Дополнительное оснащение

– преобразователи температуры - стр. 162÷174
– тип спая термоэлемента - стр. 13
– компенсационные провода - стр. 145

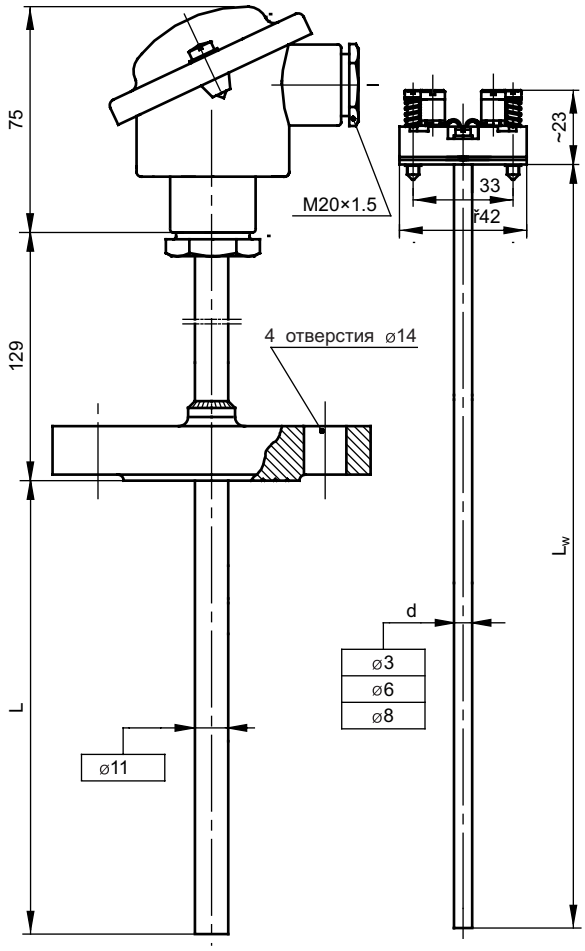

Способ заказа

Датчик температуры

	T		11	–		–		–		–		–	

Одинарный: **без обозн.**
Двойной: **2**
С преобразователем: **AP**
С дисплеем: **APW**
Резистор Pt: **OP**
Термоэлемент Fe–CuNi: **TJ**
Термоэлемент NiCr–Ni: **TK**
Тип спая для TT: **SP, SO, SOA**
Длина оболочки L [мм]: **160, 250, 400** или другая*
Класс резистора / термоэлемента: **A,B* / 1,2**
Измерительный контур для Pt100: **2, 3, 4** провода
Фланец: **DN20, DN25,** другие*
Тип преобразователя – настройки температуры: **Tx – (0÷400)ºC***
*Другие параметры по согласованию

Пример заказа:

TOPT-11–500–A–3–DN20 обозначает одинарный датчик с резистором Pt100, кл. A, 3-проводная схема, в оболочке с диаметром Ø11 мм и длиной L = 500 мм, с приваренным фланцем DN20

APTTKT-11–SO–400–1–DN25–Tx–(0÷550)ºC– обозначает одинарный термоэлектрический датчик NiCr–Ni кл.1, изолированный спай SO, в оболочке с диаметром Ø11 мм и длиной L = 400 мм, с преобразователем 4÷20 мА, с приваренным фланцем DN25