Датчики для измерения температуры элементов и узлов машин **TOPWO-2, TTJWO-2, TTKWO-2**

Технические параметры

Диапазон измерений температуры/ преобразующий элемент

-50÷400ºC	**Pt100**	кл. B
-40÷400ºC	**K, J**	кл. 2

Оболочка

– материал сталь 1.4541
– диаметр [мм]: Ø5
– длина L [мм]: 10
– диаметр пружины [мм]: 5
– шаровой (K), плоский (P) и конусообразный конец (S)
– байонетное крепление с патрубком - никелированная латунь

Провод

– кабель Cu или термопарный кабель: 2x0,22 мм^2
– изоляция из стекловолокна в металлической оплетке
– защитный гибкий шланг, нержавеющий, Ø7/5 мм
– длина L_p [м]: 1,5 (стандарт)
– активное сопротивление кабелей Cu ~0,14 Ω/м = ~0,36ºC

Опции

– Pt500, Pt1000, Ni100, Ni1000
– схема 3-, 4-проводная для Pt100
– Pt100: кл. A -30÷300ºC, кл. AA 0÷150ºC; TC: кл. 1
–другая резьба - дюймовая. напр. G¼, G⅜
метрическая, напр. M12x1,25; M12x1,5; M12x1,75; M16x1,5

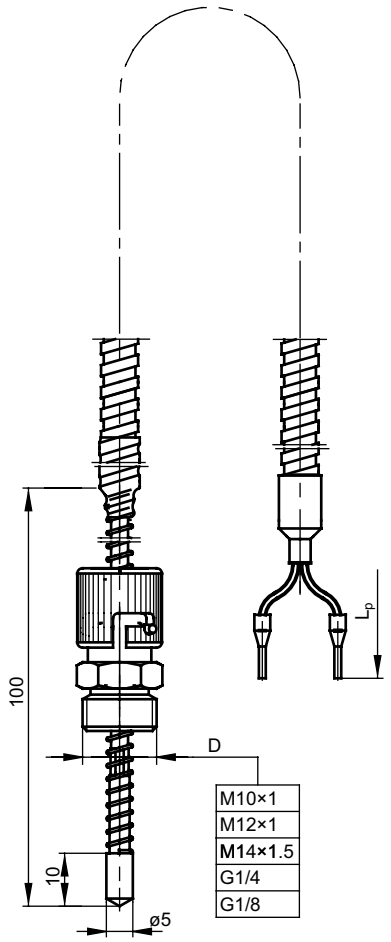

Способ заказа

Датчик температуры

T		WO-2	–		–		–		–		–	

Резистор Pt: **OP**
Термоэлемент Fe–CuNi: **TJ**
Термоэлемент NiCr–Ni: **TK**
Рабочий конец оболочки шаровой (K), плоский (P), конусообразный (S): **K,P, S**
Размер резьбы: **M10x1** или другой*
Класс резистора / термоэлемента: **A,B* / 1,2**
Измерительный контур: **2, 3, 4** провода
Длина провода L_p [м]: **1,5** или другая*
*Другие параметры по согласованию

Пример заказа: **TTJWO-2–K–M12x1–2–1,5m** обозначает одинарный термоэлектрический датчик Fe–CuNi кл. 2, с резьбой M12x1, с длиной провода L_p = 1,5 м