Термопреобразователи со сменными чувствительными элементами **TTJK-1, TTKK-1**

Технические параметры

Диапазон измерений температуры/ преобразующий элемент

-40÷700ºC	**J**	кл. 2
-40÷1150ºC	**K**	кл. 2

Чувствительный элемент - стр. 40

– термоэлектрический проволочный элемент WD – K/J – 12
– длина элемента $L_w = L + L_1 + 40$

Оболочка

– материал сталь 1.4841 макс. темп. 1150ºC
– материал сталь 15Cr25T макс. темп. 1000ºC
– длина L [мм]: 500÷1000
– длина L_1 [мм]: 300, 400, 500, 600

Головка

– B, IP54, -40÷100ºC

Опции

– термопара кл. 1

Дополнительное оснащение

– преобразователи температуры - стр. 162÷174
– компенсационные провода - стр. 145
– крепежные элементы для преобразователей: UG1-20 - стр. 155

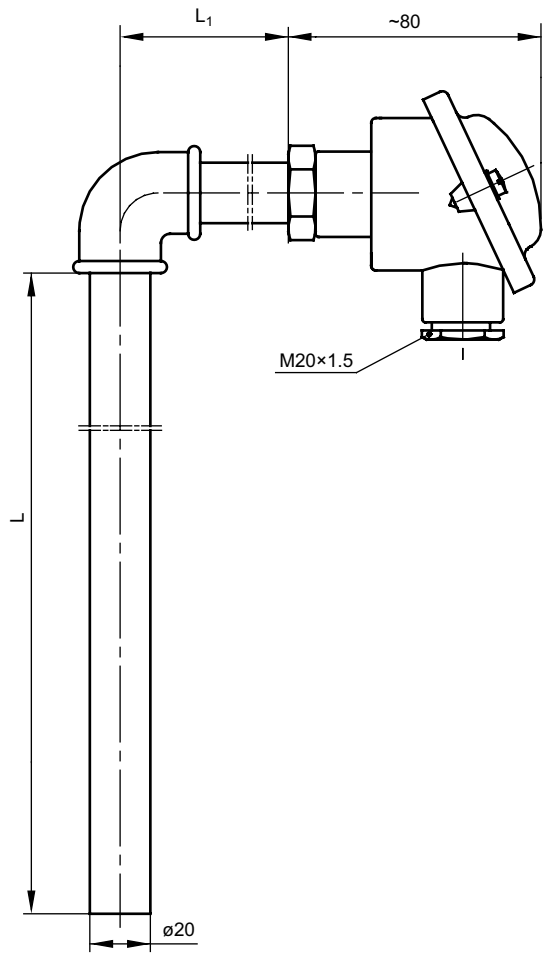

Способ заказа

Датчик температуры

T		K-1	–		–		–	

Термоэлемент Fe–CuNi: **TJ**
Термоэлемент NiCr–Ni: **TK**
Длина оболочки LxL_1 [мм]: **500 x 400; 800 x 600** или другая*
Класс термоэлемента: **1, 2**
Материал оболочки: **1.4841** или **15Cr25T**
*Другие параметры по согласованию

Пример заказа:

TTJK-1–500x400–2–1.4841 обозначает одинарный термоэлектрический датчик Fe–CuNi кл. 2, в оболочке из стали 1.4841 с размером LxL_1 -500x400 мм

TTKK-1–630x500–1–15Cr25T обозначает одинарный термоэлектрический датчик NiCr–Ni кл. 1, в оболочке из стали 15Cr25T и размером LxL_1 -630x500 мм