Термопреобразователи с несменными чувствительными элементами **WTOPGN-6, WTTJGN-6, WTTKGN-6**

Технические параметры

Диапазон измерений температуры/ преобразующий элемент

-200÷550ºC	**Pt100**	кл. B
-40÷550ºC	**K, J**	кл. 2

Чувствительный элемент

– несменный

Оболочка

– материал сталь 1.4541
– длина L [мм]: 80÷1500

Головка

– XDI-80, IP65, -20÷70ºC

Дисплей

– тип LPI-01 + произв. преобразователь 4÷20 мА - стр. 160

Опции

– Pt500, Pt1000, Ni100, Ni1000, N, T
– другая дюймовая и метрическая резьба по согласованию
– Pt100: кл. A -100÷450ºC, кл. AA -50÷250ºC; K, J: кл. 1

Дополнительное оснащение

– преобразователи температуры - стр. 162÷174
– дополнительные рабочие оболочки - стр. 148÷153

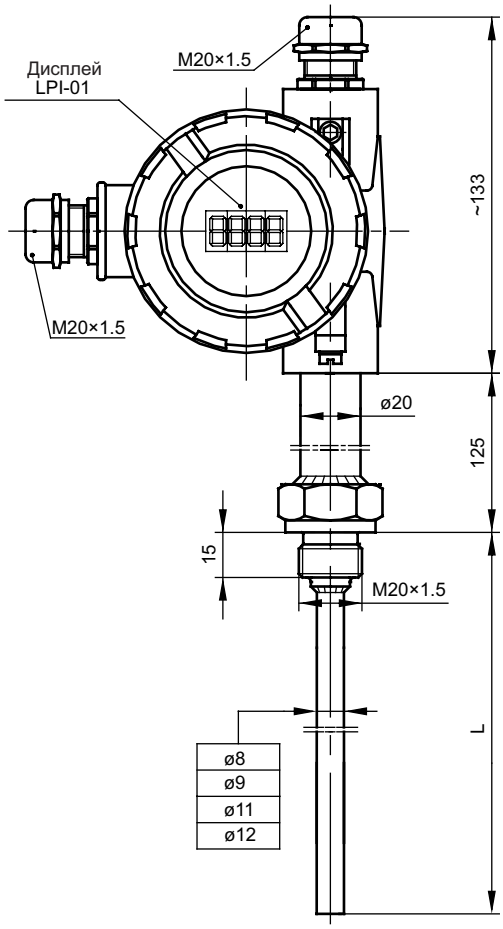

Способ заказа

Датчик температуры

WT		GN-6	–		–		–		–		–	

Резистор Pt: **OP**
Термоэлемент Fe–CuNi: **TJ**
Термоэлемент NiCr–Ni: **TK**
Длина оболочки L [мм]: **100** или другая*
Диаметр оболочки [мм]: **8, 9, 11, 12**
Размер резьбы: **M20x1,5, G½** или другой *
Класс резистора / термоэлемента: **A,B* / 1,2**
Измерительный контур для Pt100: **2, 3, 4** провода
Тип преобразователя – настройки температуры: **Tx – (0÷400)ºC***
*Другие параметры по согласованию

Пример заказа: **WTOPGN-6–250–9–G½–A–3–LTT03B–(0÷300)ºC** обозначает датчик с резистором Pt100, кл. A, 3-проводная схема, в оболочке с диаметром Ø9 мм и длиной L = 250 мм, с резьбовой муфтой G½, с преобразователем LTT03B температурный диапазон (0÷300) ºC и дисплеем