Компенсационные провода

Технические параметры

Характеристика

– активное сопротивление изоляции: мин.10 MΩ x км
– диапазон исполнения до 25 пар
– испытание напряжением 1000В
– состав и цвета проводов согл. EU IEC 584-3
проводы изготовлены в соотв. с нормой IEC
производятся как компенсационные (вторая буква в обозначении C) или удлиняющие (вторая буква X).
– удлиняющие провода изготовляются
из тех же самых материалов, как и термоэлемент,
однако более дешевым способом, с более низким классом погрешности измерения температуры, являются компенсаци онные провода,
которые изготовляются из материалов-заменителей.

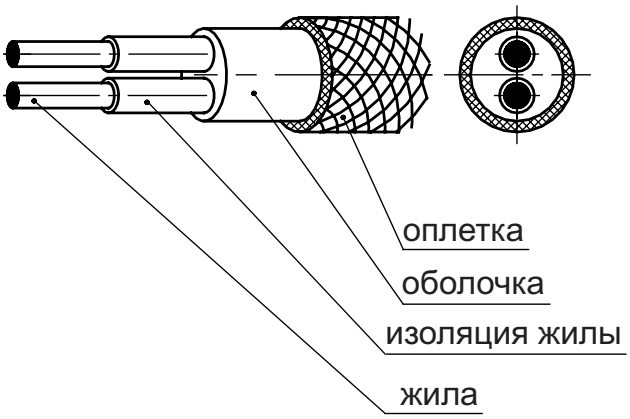

Способ заказа

Компенсационный провод ☐ – ☐ – ☐ – ☐ – ☐ – ☐ – ☐

Тип провода и тип термоэлемента:
K, компенсационный провод: **KCA; KCB**
K, удлиняющий провод: **KX**
J, удлиняющий провод: **JX**
R/S, компенсационный провод: **RC/SC**
T, удлиняющий провод: **TX**
B, компенсационный провод: **BC**
E, удлиняющий провод: **EX**
N, компенсационный провод: **NC**
N, удлиняющий провод: **NX**

Изоляция жилы: Поливинил (-20÷105ºC): **Yc**
Силикон (-50÷200ºC): **Si**
Тефлон (-50÷260ºC): **F**
Стекловолокно (-50÷400ºC): **Ws**

Тип жилы: Проволока: **D**
Кабель: **L**

Оболочка: Поливинил (-20÷105ºC): **Yc**
Силикон (-50÷200ºC): **Si**
Тефлон (-50÷260ºC): **F**
Стекловолокно (-50÷400ºC): **Ws**

Оплетка: Отсутствует: **без обозн.**
Из медной луженой проволоки: **ek**
из стальной проволоки: **u**

Количество пар проводов: **1÷25x**

Сечение жилы: 0,22 мм²: **2x0,22**
0,50 мм²: **2x0,50**
0,75 мм²: **2x0,75**
1,00 мм²: **2x1,00**
1,50 мм²: **2x1,50**

Состав и цвета проводов согл. EU IEC 584-3

Тип	Компенсационный	Удлиняющий	Состав металла		Цвет оболочки	
			Жила +	Жила –	Жила +	Жила –
T		TX	Cu	CuNi	Коричневый	Белый
J		JX	Fe	CuNi	Черный	Белый
E		EX	NiCr	CuNi	Фиолетовый	Белый
K		KX	NiCr	NiAl	Зеленый	Белый
K	KCA		Fe	410 Alloy	Зеленый	Белый
N		NX	Nicrosil	Nisil	Розовый	Белый
R	RCA		Cu	11 Alloy	Оранжевый	Белый
S	SCA		Cu	11 Alloy	Оранжевый	Белый
B	BC		Cu	Cu	Серый	Белый

S