Прецизионный цифровой манометр

диапазон давления до 1000 бар

D2

Применение

- калибровочная / контрольная техника
- установки и машиностроение
- пневматика / гидравлика
- общая измерительная техника

Описание

Цифровой манометр D2 является энергонезависимым стационарным датчиком с интегрированной индикацией фактического и MIN/MAX значения давления, а также пиков давления.
Благодаря точности ±0,1 % и превосходной долговременной стабильности данный прибор в комбинации с ручным прессом для создания давления BHP 40 и BHP 700 (см. DB 10111 и DB 10112) представляется идеальным эталоном давления для мобильной калибровки на местах.
На практике хорошо оправдал себя прочный корпус из цинкового литья с защитным резиновым чехлом.

Технические характеристики

Диапазоны измерения
при использовании сенсоров на входе
пьезорезистивная
измерительная ячейка: –1 / 3 бар
DMS- измерительная ячейка: –1 / 40 бар до 0 – 1000 бар

Точность (+25 °C)
тип D2: 0,1 % диапазона измерения ± ед. мл. разряда

Период дискретизации
10 мсек.

Внутреннее разрешение
Аналого-цифровой преобразователь
12 bit = 4.096 возможных состояний

Температурная погрешность
0,05 % диапазона измерения / 10 K

Индикация / ЖК-дисплей

фактическое показание	4 ½-разрядное (15 мм)
MIN/MAX или FullScale (FS)	4 ½-разрядное (8 мм)
гистограмма	33 сегмента (функция показания минимального - максимального давления)
→ период дискретизации:	50 мсек. (20 измерений / сек.)

Подсветка
50 x 34 мм

Единицы измерения
bar, PSI, kPa, MPa, kg/cm², mH_2O

Напряжение питания
батарейка: 2 x 1,5 V DC AA (LR6-AA), алкалин (мигнон)

Срок службы батарейки
1.500 часов (без использования подсветки)

Степень защиты (DIN EN 60 529)
IP 67

Условия окружающей среды и характеристики процесса

рабочая температура	0 °C до +50 °C
температура измеряемой среды	–20 °C до +80 °C
температура хранения	–20 °C до +60 °C
относительная влажность	< 85 %
вибрация	IEC 60068-2-6 / 10 – 500 Гц / 5 g
механические нагрузки	IEC 60068-2-29 / 11 мсек. / 25 g

Присоединение давления

материал	нерж. сталь 1.4404
соединительная резьба	G ¼ B (ISO 1179-2)
прокладка	NBR

Корпус

материал	цинковое литье, (резиновый чехол: TPE)
размеры	Ø = 79 мм, T = 33 мм
вес	540 г

Диапазоны измерения
см. таблицу ниже

диапазон давления	эталон D2	
	точность (от конечного значения шкалы)	разрешение
–1 / 3 бар	±0,1 %	1 мбар
–1 / 40 бар	±0,1 %	10 мбар
–1 / 60 бар	±0,1 %	10 мбар
0 / 400 бар	±0,1 %	100 мбар
0 / 700 бар	±0,1 %	100 мбар
0 / 1000 бар	±0,1 %	100 мбар

Текст заказа

Пожалуйста, укажите при заказе:

основной тип	D2
диапазон измерения	напр., –1 / +40 бар

Sales and Export South, West, North
ARMATURENBAU GmbH
Manometerstraße 5 • D – 46487 Wesel-Ginderich
Tel.: +49 2803 9130 – 0 • Fax: +49 2803 1035
www.armaturenbau.com • mail@armaturenbau.com

Subsidiary Company, Sales and Export East
MANOTHERM Beierfeld GmbH
Am Gewerbepark 9 • D – 08344 Grünhain-Beierfeld
Tel.: +49 3774 58 – 0 • Fax: +49 3774 58 – 545
www.manotherm.com • mail@manotherm.com

Технические характеристики, размеры в мм, опции, объем поставки

Размеры в мм

Вид спереди (с резиновым чехлом)

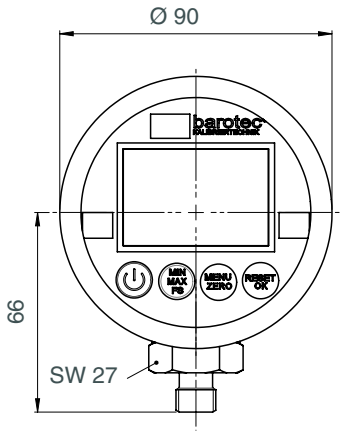

Вид сбоку (с резиновым чехлом)

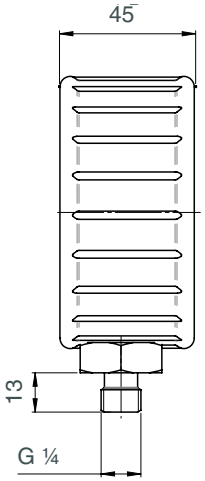

Объем поставки

- 1 x D2 в соотв. с данными заказа
- инструкция по эксплуатации

© 2017 ARMATURENBAU GmbH и MANOTHERM Beierfeld GmbH · Мы оставляем за собой право на технические изменения, замену материала; возможны опечатки. Перевод немецкого проспекта каталога на русский язык.