Промышленные манометры с трубчатой пружиной

корпус и байонетовое кольцо из нержавеющей стали, DW-Line (Double Weld)

RCh ...vDW
RChG ...vDW

Стандартные исполнения

Общую информацию и технические характеристики (а также рабочие нагрузки / допустимые температуры) и стандартные диапазоны измерений / делений шкалы Вы найдете в обзоре 1000.

Точность (EN 837-1)
Класс точности 1,0

Корпус
с байонетовым кольцом, нержавеющая сталь 1.4301

Степень защиты корпуса (EN 60 529 / IEC 529)
IP 54,
IP 65 для типа RChG 100 и
типа RChG 160 (начиная с диапазона ≥ 2,5 бар)

Устройство выравнивания давления
Тип RCh Заглушка Blow-out в задней стенке корпуса, 1“ (Ø 25 мм)
Тип RChG 100 Заглушка Blow-out в задней стенке корпуса, Ø 40мм
Тип RChG 160 Завинчивающийся Blow-out на корпусе сверху

Устройство соединения корпуса с атмосферой
Тип RChG 100 без устройства соединения корпуса с атмосферой, но с компенсацией внутреннего давления посредством мембраны выравнивания давления.
Тип RChG 160 посредством завинчивающегося Blow-out.

Наполнитель корпуса
для типа RCh**G**: глицерин

Номинальный размер
100, 160 (мм)

Детали, контактирующие с измеряемой средой
штуцер: нержавеющая сталь 316 L
трубчатая пружина: нержавеющая сталь 316 L, аргонно-дуговая сварка,
≤ 40 бар простая,
≥ 60 бар полуторавитковая

Форма корпуса
присоединение: штуцер под приварку
положение штуцера: радиальный, варианты: осевой смещенный вниз **(r)**

Диапазоны измерения (EN 837-1)
0-0,6 бар до 0-600 бар

Присоединение к процессу
Штуцер d8 x 5 под приварку для приваривания к мембранному разделителю

Стекло
безопасное многослойное

Механизм
нержавеющая сталь

Циферблат
алюминий, белого цвета, надписи черного цвета

Стрелка
алюминий, черного цвета

Категория безопасности по EN 837-1
S1 измерительные приборы с устройством выравнивания давления

НОВИНКА DW-Line (Double Weld)

Манометры RCh/RChG 100/160-3**vDW** (корпус / штуцер сварной) приварены к разделителю давления MDM 7...**vd8**

Текст заказа, стандартные диапазоны измерения, варианты:

см. стр. 3 и 4

Специальные исполнения и прочие варианты

- другие диапазоны измерения и/или специальные шкалы, например, двойная шкала bar/psi, цветные поля или сегменты, надписи на циферблате, вакууметрическая шкала и пр.
- контрольная красная стрелка со стеклом из поликарбоната или с безопасным многослойным стеклом - по запросу
- стрелка мин. или макс. давления - по запросу
- детали корпуса из нержавеющей стали 316 L (1.4404) - по запросу
- повышенная степень защиты корпуса, например, IP 65 без наполнения корпуса - по запросу
- другие наполнители корпуса - по запросу
- тип RChG для температуры окружающей среды до -40 °C - по запросу
- вид присоединения радиальный на 3 часа, 9 часов, 12 часов (прочее - по запросу) или вид установки, отличный от вертикального (90°):
  - для типов без наполнителя корпуса и для исполнений с наполнителем: с мембраной выравнивания давления;
  - для исполнений с наполнителем без мембраны выравнивания давления - по запросу
- исполнение по ГОСТу для России, Украины, Казахстана

Принадлежности:

разделители давления, прокладки,
присоединения к процессу: см. раздел каталога 7
электрическое оборудование: датчики граничных сигналов DB 1291 (HP 160 - по запросу) и раздел каталога 9.1

ЕКАТЕРИНБУРГ КИП-Е
Телефон: +7 (343) 319-51-25
Телефон: +7 (343) 382-32-13
E-mail: info@kip-e.ru

Формы корпуса, условные обозначения, размеры и вес, устройство выравнивания давления

Штуцер радиальный

без крепежного приспособления

(без доп. усл. обозначений)

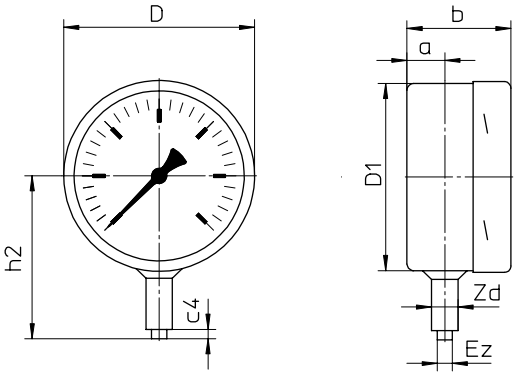

Штуцер осевой смещенный вниз

без крепежного приспособления

усл. обозначение: **r**

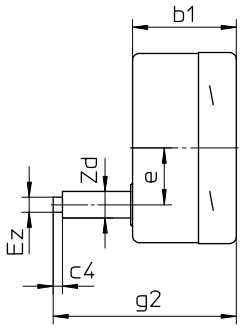

Размеры (мм) и вес (кг)

HP	a	b	b1	c4	D	D1	e	Ez	g2	h2 ±1	Zd +0,5	вес прибл. RCh	вес прибл. RChG
100	20	55	55	5	101	99	30	8	97	86	14	0,45	0,80
160	20	55	55	5	161	159	30	8	97	115	14	0,90	1,75

Устройство выравнивания давления

Завинчивающийся Blow-out для типа RChG 160

Диапазон измерения ≤ 1,6 бар завинчивающийся Blow-out 5
≥ 2,5 бар завинчивающийся Blow-out 3

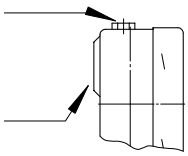

Заглушка Blow-out
Ø 1" (25мм) для типов RCh 100, 160
Ø 40 мм для типа RChG 100
с мембраной выравнивания давления

Текст заказа со стандартными диапазонами измерения, варианты

Основной тип:	манометр с трубчатой пружиной, корпус с байонетовым кольцом		RCh
Наполнитель корпуса:	отсутствует		без усл. обозначений
	глицерин		**G**
	исполнение под заполнение		**(G)**
Номинальный размер:	Корпус - Ø 100 (мм)		**100**
Материал, контактирующий с измеряемой средой:	нержавеющая сталь		**–3**
Форма корпуса:	соединение корпус / штуцер	сварное	**vDW**
	штуцер:	радиальный	без усл. обозначений
		осевой смещенный вниз	**r**
Диапазоны измерения:	-1200 – 0 мбар		
	-0,6 – 0 бар		
	-1 – 0 бар		
	-1 – 0,6 бар		
	-1 – 1,5 бар		
	-1 – 3 бар		
	-1 – 5 бар		
	-1 – 9 бар		
	-1 – 15 бар		
	0 – 0,6 бар		
	0 – 1 бар		
	0 – 1,6 бар		
	0 – 2,5 бар		
	0 – 4 бар		
	0 – 6 бар		напр., **0-6 бар**
	0 – 10 бар		
	0 – 16 бар		
	0 – 25 бар		
	0 – 40 бар		
	0 – 60 бар		
	0 – 100 бар		
	0 – 160 бар		
	0 – 250 бар		
	0 – 400 бар		
	0 – 600 бар		
Присоединение к процессу:	Штуцер d8 x 5 под приварку		**d 8 x 5**
Варианты:	см. стр. 4		
Пример:			**RCh 100-3vDW, 0-6 бар, d 8 x 5**

Текст заказа, прочие варианты

Основной тип:	манометр с трубчатой пружиной, корпус с байонетовым кольцом	RCh
Описание типа:		см. стр. 3
Варианты:	корректор нуля на стрелке с механизмом из алюминия	*(Заказ на данный момент пока подробным текстом)*
	красная отметка — на циферблате	
	пластмассовая клипса — красная или зеленая устанавливается снаружи на байонетовом кольце	
	контрольная красная стрелка — на циферблате, переставляемая при снятии стекла	
	контрольная красная стрелка — устройство перестановки из латуни, никелированное, встроено в стекло из акрила	
	перестановка снаружи — съемный ключ	
	несъемный ключ	
	устройство перестановки из нержавеющей стали, встроено в стекло из акрила	
	перестановка снаружи — съемный ключ	
	несъемный ключ	
	специальная юстировка (точки юстировки = некратные стандартным показаниям, напр. 100 KN = 8,735 бар)	
	стекло — стекло из акрила (PMMA)	
	стекло из поликарбоната (PC)	
	полированный корпус	
	полированное байонетовое кольцо	
	исполнение, очищенное от силикона	
	маркировка мест отбора давления — таблички из нерж. стали 12 мм x 55 мм, закрепленные на проволоке, или наклейка на корпусе	

Специальные исполнения: пожалуйста, подробно и четко изложите свои требования

© 2015 ARMATURENBAU GmbH и MANOTHERM Beierfeld GmbH - Мы оставляем за собой право на технические изменения, замену материала; возможны опечатки. Перевод немецкого проспекта каталога на русский язык.