Промышленные манометры с трубчатой пружиной

корпус и завальцованное кольцо из нержавеющей стали

RChg 40 – 3v

RChgG 40 – 3v

Стандартные исполнения

Общую информацию и технические характеристики (а также рабочие нагрузки/допустимые температуры) и стандартные диапазоны измерений/делений шкалы Вы найдете в обзоре 1000.

Точность (DIN EN 837-1)
класс 1,6
класс 2,5 для диапазона измерения 0 – 600 бар

Корпус
с полированным завальцованным кольцом, нерж. сталь 1.4301

Степень защиты корпуса (DIN EN 60 529/IEC 529)
IP54
IP65 для типа RChgG с закрытой заглушкой Blow-out 19

Устройство выравнивания давления
заглушка Blow-out на корпусе сверху

Устройство соединения корпуса с атмосферой
посредством заглушки Blow-out, соединение корпуса с атмосферой для компенсации внутреннего давления необходимо для диапазонов измерения ≤10 бар, рекомендуется и для других диапазонов измерений, если условия эксплуатации это допускают

Наполнитель корпуса
для типа RChg**G**: глицерин

Номинальный размер
40 мм

Детали, контактирующие с измеряемой средой

штуцер:	нержавеющая сталь 316L (1.4404)
трубчатая пружина:	нержавеющая сталь 316L (1.4404), аргонно-дуговая сварка, ≤100 бар простая, ≥160 бар полуторавитковая

Форма корпуса

соединение со штуцером:	сварное
положение штуцера:	радиальное, опционально: осевое по центру **(rm)**
крепежное приспособление:	отстутствует, опционально: крепление фланцем, передний **(Fr)**/крепление установочными скобами **(BFr)**, см. стр. 2

Диапазоны измерения (DIN EN 837-1)
0 – 1 бар до 0 – 600 бар

Присоединение к процессу
⅛" NPT

Стекло
инструментальное

Механизм
нержавеющая сталь

Циферблат
алюминий, белого цвета, надписи черного цвета

Стрелка
алюминий, черного цвета

Категория безопасности по DIN EN 837-1
S1 измерительные приборы с устройством выравнивания давления

Текст заказа, стандартные диапазоны измерения, варианты

см. стр. 3 и 4

Специальные исполнения и прочие варианты

- специальные присоединения к процесу - по запросу
- другие диапазоны измерения и/или специальные шкалы, напр., двойная шкала bar/psi, цветные поля или сегменты, надписи на циферблате
- детали корпуса 316L (1.4404) - по запросу
- другие наполнители корпуса - по запросу
- вид установки, отличный от вертикального (90°) только для типа RChg
- исполнение по ГОСТу для России, Украины, Казахстана и Беларуси

Принадлежности

разделители давления:	см. раздел каталога 7
прочие принадлежности:	см. раздел каталога 11

Формы корпуса, условные обозначения, размеры и вес, устройство выравнивания давления

Штуцер радиальный

без крепежного приспособления

(без доп. усл. обозначений)

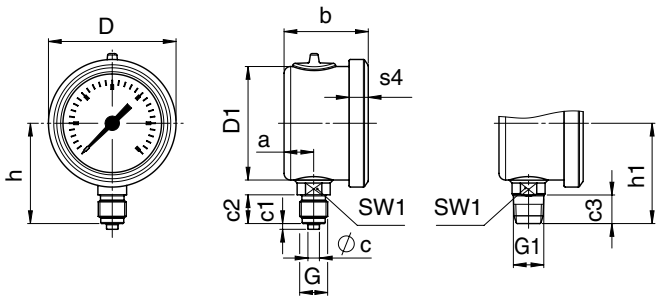

Штуцер осевой по центру

без крепежного приспособления

усл. обозначение: **rm**

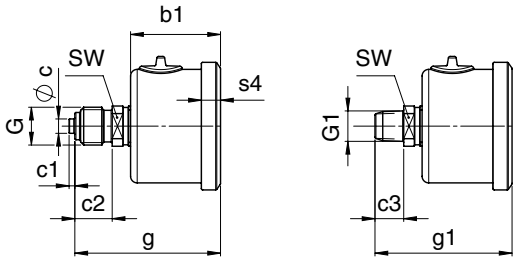

с крепежным передним фланцем

усл. обозначение: **rmFr**

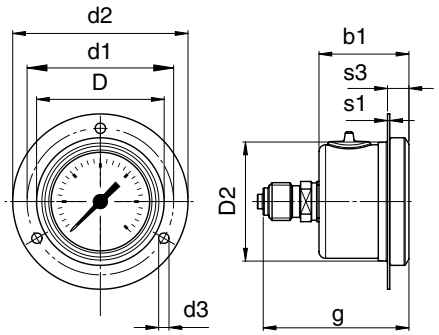

рекомендуемые размеры отверстий при монтаже
на щитах Ø 42,5 ± 0,3 мм

с крепежными скобами

усл. обозначение: **rmBFr**

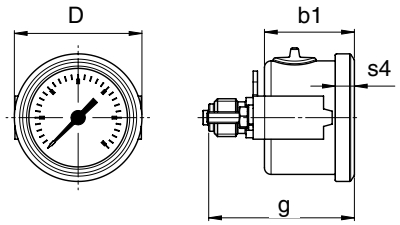

рекомендуемые размеры отверстий при монтаже
на щитах Ø 41 ± 0,3 мм

Размеры (мм) и вес (кг)

HP	a	b	b1	c	c1	c2	c3	D	D1	D2	d1	d2	d3	G	G1	g
40	10,3	29,5	31,5	4	2	10	10	44,5	39,5	41,5	51	61	3,6	G⅛B M10x1	⅛" NPT	48

g1	h ±1	h1 ±1	s1	s3	s4	SW	SW1	вес[1] (прибл.) RChg	вес[1] (прибл.) RChgG
48	35	35	0,8	7,5	6,5	14	10	0,08	0,09

[1] данные для исполнения без крепежного приспособления

Устройство соединения корпуса с атмосферой

заглушка Blow-out 19

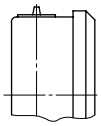

Опционально

Blow-out 24 (поворотный, IP65)

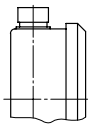

Текст заказа со стандартными диапазонами измерения, варианты

Основной тип	манометр с трубчатой пружиной, корпус с завальцованным кольцом			RChg
Наполнитель корпуса	отсутствует			без усл. обозначений
	глицерин			**G**
	исполнение под заполнение			**(G)**
Номинальный размер	Ø корпуса 40 мм			**40**
Материал, контакти-рующий с измеряемой средой	нерж. сталь			**– 3**
Форма корпуса	соединение корпус / штуцер сварное			**v**
	штуцер	радиальный		без усл. обозначений
		осевой по центру		**rm**
	крепежное приспособление	отсутствует		без усл. обозначений
		передний фланец		**Fr**
		крепление установочными скобами		**BFr**
Диапазоны измерения	–1200 – 0 мбар			
	–1 – 0 бар			
	–1 – 0,6 бар			
	–1 – 1,5 бар			
	–1 – 3 бар			
	–1 – 5 бар			
	–1 – 9 бар			
	–1 – 15 бар			
	0 – 1 бар			
	0 – 1,6 бар			
	0 – 2,5 бар			
	0 – 4 бар			
	0 – 6 бар			**напр., 0 – 6 бар**
	0 – 10 бар			
	0 – 16 бар			
	0 – 25 бар			
	0 – 40 бар			
	0 – 60 бар			
	0 – 100 бар			
	0 – 160 бар			
	0 – 250 бар			
	0 – 400 бар			
	0 – 600 бар			
Присоединение к процессу	стандартная резьба	⅛" NPT		**⅛" NPT**
	варианты	G ⅛ B		**G ⅛ B**
		M 10x1		**M 10x1**
		только для присоединения осевое по центру (rm)	¼" NPT	**¼" NPT** (присоединение rm)
			G ¼ B	**G ¼ B** (присоединение rm)
			M 12x1,5	**M 12x1,5** (присоединение rm)
Варианты	см. стр. 4			
Пример:				**RChg 40 – 3v rmFr, 0 – 6 бар, ⅛" NPT**

Текст заказа, прочие варианты

Основной тип	манометр с трубчатой пружиной, корпус с завальцованным кольцом			RChg
Описание типа				см. стр. 3
Варианты	красная отметка	на циферблате		
	диапазон измерения 0,2 – 1 бар, шкала 0 – 100 %	линейная		
		квадратичная		
	IP65 с заглушкой Blow-out 24 (поворотной)			
	корпус полированный			
	проверка чувствительного элемента на герметичность	гелием до 10^{-9} мбар l/s		
	детали, контактирующие с измеряемой средой, обезжирены, до 0 – 600 бар	юстировка	≤ 250 бар сухим воздухом	
			≥ 400 бар дистиллированной водой	
		значок на циферблате	символ перечеркнутой масленки	
				(Заказ на данный момент пока подробным текстом)
	исполнение, очищенное от силикона			
	дроссельный винт во входном отверстии материал, аналогичный материалу штуцера: нерж. сталь	отверстие Ø 0,6 мм		
		отверстие Ø 0,3 мм		
	маркировка мест измерения давления	табличка из нерж. стали 12 мм x 55 мм,		
		закрепленная на проволоке,		
		или наклейка на корпусе		

Специальные исполнения: Пожалуйста, подробно и четко изложите свои требования

© 2017 ARMATURENBAU GmbH и MANOTHERM Beierfeld GmbH · Мы оставляем за собой право на технические изменения, замену материала; возможны опечатки. Перевод немецкого проспекта каталога на русский язык.