Feinmess-Rohrfeder-Manometer

Sicherheitsausführung Ⓢ
Chemie-Bajonettringgehäuse CrNi-Stahl
ohne (RFSCh) oder mit Gehäusefüllung (RFSChG)

NG: 160

Genauigkeit:
Klasse 0,6 EN 837-1

Typen
RFSCh
RFSChG

Anwendung
Überprüfung von Betriebsmanometern; Druckmessung mit hoher Genauigkeit (Laboratorien,Werkstoffprüfmaschinen u.a.) in Umgebungen, in denen ein dichtes, chemisch widerstandsfähiges Gehäuse benötigt wird (z.B. Freianlagen, Nassbetriebe, aggressive Atmosphäre) und es auf erhöhte Sicherheit für den Betrachter ankommt; Messbereiche bis 0-25 bar für gasförmige Messstoffe, Zifferblattaufschrift "G", ab 0-40 bar für flüssige Messstoffe, Zifferblattaufschrift "F"

Nenngröße (NG)
160 mm

Genauigkeit
Klasse 0,6 gemäß EN 837-1

Messbereiche (EN 837-1)
Ausführung –1: 0-0,6 bis 0- 600 bar (RFSCh**G** ab 0-2,5 bar)
Ausführung –3: 0-0,6 bis 0-1600 bar (RFSCh**G** ab 0-2,5 bar)
auch entsprechende Vakuum-/ und Mano-Vakuummessbereiche

Verwendungsbereiche
ruhende Belastung: Skalenendwert
dynamische Belastung: 90% vom Skalenendwert
Überlast: 1,3 x Skalenendwert

Schutzart (EN 60529 / IEC 529)
Typ RFSCh: IP 54 / Typ RFSChG: IP 65

Weitere Informationen über Vorzüge, Verwendungsbereiche, Temperaturbeständigkeit, messtechnische Eigenschaften und Anzeigebereiche aller lieferbaren Feinmess-Manometer-Typen finden Sie in unserer **Übersicht 2000**.

Standardausführung

Anschluss
G ½ B unten (Standard)

Messstoffberührte Teile

Bestellkennzahl **–1:**
Anschluss: = Messing
Rohrfeder:
≤ 40 bar = Bronze, Kreisform, Weichlötung
60 bar = CuBe, Kreisform, Hartlötung
≥ 100 bar = Cr-Ni-Stahl 1.4571, Schraubenform, Hartlötung

Bestellkennzahl **–3:**
Anschluss: = CrNi-Stahl 1.4571
Rohrfeder:
≤ 40 bar = CrNi-Stahl 1.4571, Kreisform, Schutzgasschweißung
≥ 60 bar = CrNi-Stahl 1.4571, Schraubenform, Schutzgasschweißung
≥ 1000 bar = NiFe-Legierung, Schraubenform, Schutzgasschweißung

Zeigerwerk
Messing/Neusilber, reibungsarm

Zifferblatt
Aluminium weiß, Skalierung schwarz

Zeiger
Schneidenzeiger, Aluminium schwarz

Gehäuse und Ring
CrNi-Stahl 1.4301, Bajonettring enganliegend

Gehäusefüllung
nur Typ RFSChG 160: Glyzerin

Sichtscheibe
Sicherheitsverbundglas, 6 mm dick, Kennzeichnung: SAFETY GLASS

Sicherheitsmerkmale Ⓢ
Sicherheitsausführung S3 nach EN 837-1, mit bruchsicherer Trennwand aus CrNi-Stahl 1.4301 zwischen Messsystem und Zifferblatt sowie ausblasbarer Rückwand; bei Druckaufbau im Gehäuse wird der gesamte Querschnitt nach hinten freigegeben.

Die Geräte mit Anzeigebereichen 0-0,6 bis 0-1000 bar sind nach EN 837-1 S3 geprüft und werden mit Ⓢ EN 837-1 gekennzeichnet.

Sonderausführungen u.a.

- Test Gauge Grade 3A ASME (Genauigkeit ±0,25%), Spiegelskala
- Genauigkeit Kl. 0,25 nach EN 837-1, Spiegelskala, auf Anfrage
- Spiegelskala zur parallaxefreien Ablesung
- Nenngröße 100 auf Anfrage
- Anschluss ½" NPT, ¼" NPT oder M 20 x 1,5, andere auf Anfrage
- Drosselschraube im Eingangskanal Messing oder CrNi-Stahl
- Zeigerwerk CrNi-Stahl mit Steinlagerung
- Maximum-Schleppzeiger, von außen verstellbar (ab Messbereich 0-2,5 bar) auf Anfrage
- Sonderskala oder Doppelskala, z.B. bar / psi
- Messbereich 0,2-1 bar oder 3-15 psi
- besondere Anschluss- oder Einbaulage, z.B. 90° nach rechts bei Draufsicht auf das Zifferblatt
- Endstückentlüftung (nur ungefüllte Geräte, Typ RFSCh 160)
- messstoffberührte Teile Monel (Kennzahl **–6),** bis 0-400 bar
- Elektrische Zusatzeinrichtungen auf Anfrage

Bestellangaben:

Grundtyp und Nenngröße:	**RFSCh 160** **RFSChG 160**
Material der messstoffberührten Teile:	Bestellkennzahl **–1** oder **–3** (vergl. links) bzw. **–6** (s.o.)
Gehäusebauform: (vergl. Rückseite)	**Rh**, **Fr** Anschluss unten = Standard = ohne zusätzliche Kennbuchstaben
Messbereich:	gemäß EN 837-1, z.B. **0-6 bar** (vergl. Übersicht 2000)
Anschlussgewinde:	**G ½ B** (= Standard), **½" NPT** oder andere (siehe oben)
Sonderausführungen:	(siehe oben)

Beispiele für Bestelltexte:
- RFSCh 160–1, Fr, 0-6 bar, G ½ B
- RFSChG 160–3, -1/+9 bar, ½" NPT

ЕКАТЕРИНБУРГ КИП–Е
Телефон: +7 (343) 319-51-25
Телефон: +7 (343) 382-32-13
E-mail: info@kip-e.ru

Gehäusebauformen, Kennbuchstaben Maße und Masse

Anschluss unten,
ohne Kennbuchstaben

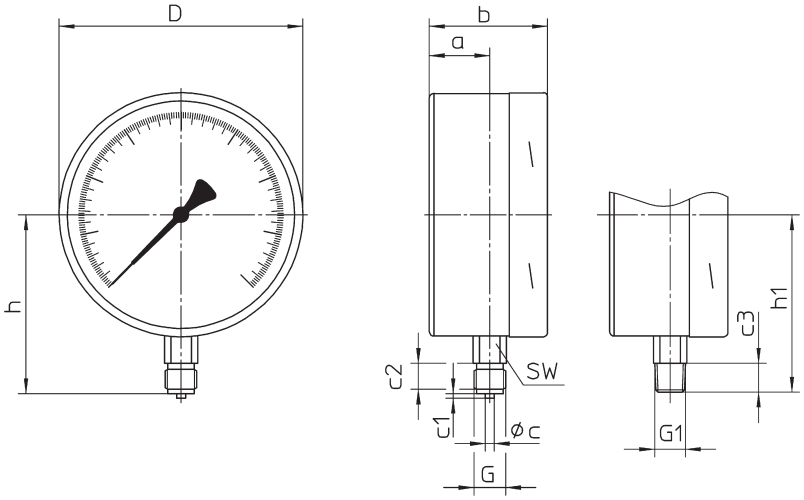

Anschluss unten,
Frontring,
Kennbuchstaben **Fr**

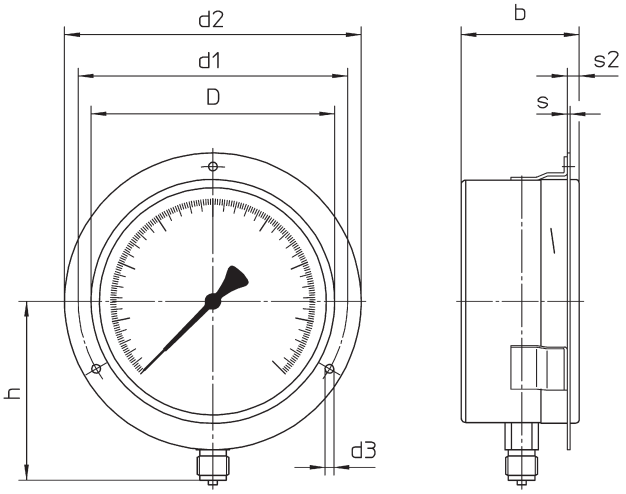

Die Gehäusebauform Fr wird mit am Gehäuse angeschweißten Laschen und losem Frontring geliefert.

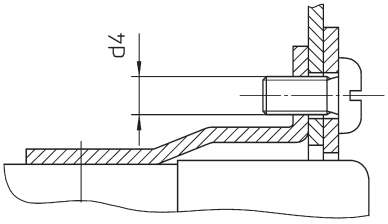

Anschluss unten,
Rand hinten,
Kennbuchstaben **Rh**

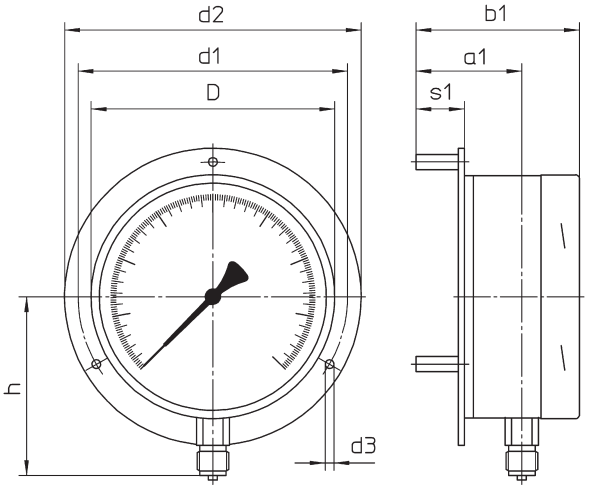

Die Gehäusebauform Rh wird mit 3 losen Distanzbuchsen geliefert.

Maße (mm) und Masse (kg)

NG	a	a1	b	b1	c	c1	c2	c3	D	d1	d2	d3	d4	G	G1	h±1	h1±1	s	s1	s2	SW	Masse (ca.) RFSCh	Masse (ca.) RFSChG
160	40	70	78	108	6	3	20	19	161	178	196	5,8	M5	G ½ B	½" NPT	115	114	1,5	32	8	22	1,50	2,950

Unsere Geräte werden ständig weiterentwickelt, daher Änderungen vorbehalten.

 ARMATURENBAU GmbH, D-46487 Wesel-Ginderich, Tel.: 02803/9130-0, E-Mail: mail@armaturenbau.de MANOTHERM Beierfeld GmbH, D-08344 Grünhain-Beierfeld, Tel: 03774/58-0, E-Mail: mail@manotherm.de