Дифференциальные манометры

с мембранной коробкой
корпус и байонетовое кольцо из нержавеющей стали

кл. 1,6 НР 100 160 Тип **DiKPCh**

Применение

Дифференциальные манометры с мембранной коробкой предназначены для измерения особо низких дифференциальных давлений газообразных, сухих и незагрязненных измеряемых сред.

Принцип действия и исполнение

Измерительная система в форме мембранной коробки встроена в герметичный корпус. Присоединения к процессу обозначены "+" и "-". Большее давление "+" поступает внутрь мембранной коробки. Меньшее давление "-" подается внутрь герметичного корпуса. Таким образом, мембранная коробка подвержена давлению с внешней и внутренней стороны. Манометр оснащен одной стрелкой, непосредственно показывающей разность давлений. Так как давление "-" подается напрямую в корпус, корпус и внутренние части манометра должны быть химически устойчивы для работы с данной измеряемой средой.
При одновременной подаче давлений манометры расчитаны на статическое давление максимально до 400 мбар (НР 100) либо 250 мбар (НР 160), в специальных исполнениях до 600 мбар при односторонней подаче давления - только до конечного значения шкалы. Стороны "+" и "-" могут выдерживать бóльшие перегрузки (см. "Специальные исполнения").

Номинальный размер (НР)

100, 160

Класс точности (EN 837-3)

1,6 (точность показания выше чем ± 1,6 % от конечного значения шкалы)

Диапазоны измерения (EN 837-3)

НР 160:	0 - 2,5	до 0 - 250 мбар
НР 100: исполнение -1:	0 - 2,5[1]	до 0 - 400 мбар
исполнение -3:	0 - 16	до 0 - 400 мбар

Допустимые давления

дифференциальное давление:	макс. конечное значение шкалы
статическое давление:	макс. 400 мбар для НР 100, макс. 250 мбар для НР 160

Устойчивость к воздействию температур

рекомендуемая базовая температура:	+20 °C
макс. температура окружающей среды:	-20 °C до +60 °C
макс. температура измеряемой среды:	+70 °C

Температурная погрешность

При отклонении рабочей температуры измерительной системы (измерительный орган и стрелочный механизм) от рекомендуемой базовой температуры возникают дополнительные отклонения показания. В соответствии с EN 837-1 дополнительная погрешность составляет до ± 0,6 % измерительного диапазона на каждые 10 K.

Степень защиты (EN 60 529/IEC 529):

IP 66

Стандартное исполнение

Штуцеры

2 x G ½ B	форма корпуса **ph**: радиальные расположенные параллельно друг за другом форма корпуса **r**: осевые, расположенные друг над другом
2 x 8/6 присоединения шлангами	форма корпуса **w**: под углом в 30°

Корпус и кольцо

нерж. сталь 1.4301, плотно прилегающее байонетовое кольцо

Стекло

поликарбонат

Циферблат

белый, надписи черного цвета

[1] для типа 100 - 1 с диап. измерения 0 - 2,5 мбар: шкала развернута на 180°

Детали, контактирующие с измеряемой средой:

исполнение **– 1**	присоединения:	латунь / дроссельный винт в канале "+"
	мембранная коробка:	сплав CuBe
	прокладки:	NBR
	механизм:	латунь/мельхиор
	стрелка:	алюминий, черная
	корректировка нуля:	алюминий, с лицевой стороны
	циферблат:	алюминий белый
исполнение **– 3**	присоединения:	316 SS / дроссельный винт в канале "+"
	мембранная коробка:	316 SS
	прокладки:	FPM
	механизм:	нерж. сталь
	стрелка:	алюминий, черная, защитный лак
	корректировка нуля:	нерж. сталь, с лицевой стороны
	циферблат:	алюминий белый защитный лак

Специальные исполнения (среди прочего)

- присоединительная резьба M 20x1,5, ½" NPT, штуцера под шланги 8/6 для форм корпуса phFr или rFr, другое - по запросу
- специальные шкалы
- диапазоны измерений до 0 - 600 мбар при статическом давлении до 600 мбар, стекло поликарбонат
- односторонние перегрузки (выдерживает перегрузки):
  0 - 2,5 до 0 - 25 мбар: "+" и "-" стороны - 3-х кратные перегрузки конечного значения шкалы
  ≥ 0 - 40 мбар: "+" сторона - 10-ти кратные перегрузки конечного значения шкалы "-" сторона - 3-х кратные перегрузки конечн. знач. шкалы, обе стороны макс. 400 мбар для НР 100, макс. 250 мбар для НР 160

Текст заказа:

Основной тип/НР:	**DiKPCh 100** или **DiKPCh 160**		
Усл. обозначение материала деталей, контактирующих с измеряемой средой:	**– 1 или – 3** (см. выше)		
Усл. обозначение формы корпуса: (см. на обороте)	**ph, r, w,**	**phRh, rRh, wRh,**	**phFr, rFr wFr**
Диапазоны измерения:	напр., 0 - 25 мбар или 0 - 250 мбар (EN 837-3)		
Присодинения:	**G½B**, для формы корпуса ph... и r..., **8/6** присоединение шлангами для формы корпуса w..., другое - см. выше		
Особенности:	(см. выше)		

Примеры текста заказа:

- DiKPCh 100 – 1, rFr, 0 – 250 мбар, G ½ B
- DiKPCh 160 – 3, ph, 0 – 40 мбар, ½" NPT

ЕКАТЕРИНБУРГ КИП-Е
Телефон: +7 (343) 319-51-25
Телефон: +7 (343) 382-32-13
E-mail: info@kip-e.ru

Формы корпуса, условные обозначения, размеры и вес

Штуцера радиальные,
расположенные параллельно
друг за другом,
усл. обозначение **ph**

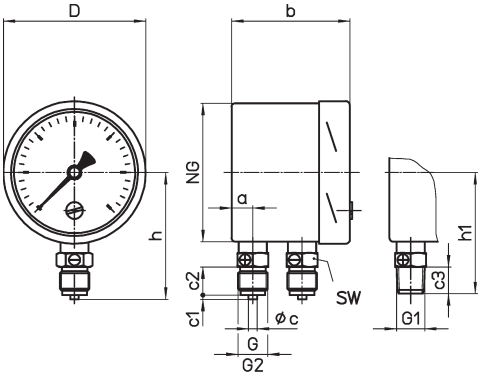

Штуцера радиальные,
расположенные параллельно
друг за другом, задний фланец
усл. обозначение **phRh**

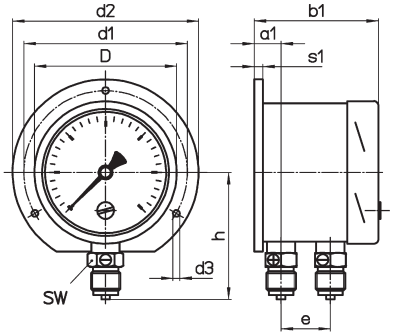

Штуцера радиальные,
расположенные параллельно
друг за другом, передний фланец
усл. обозначение **phFr**

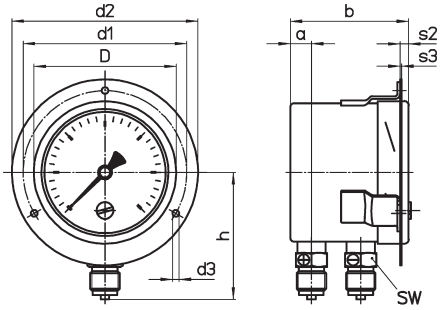

Штуцера осевые
друг над другом
усл. обозначение **r**

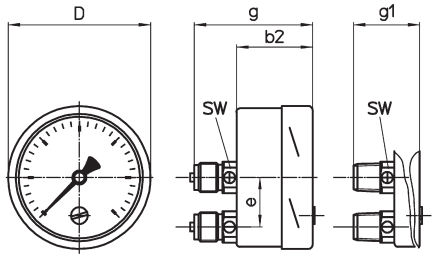

Штуцера осевые друг над другом
задний фланец
усл. обозначение **rRh**

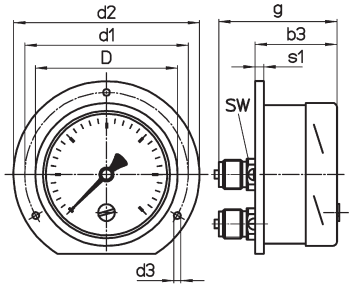

Штуцера осевые друг над другом
передний фланец
усл. обозначение **rFr**

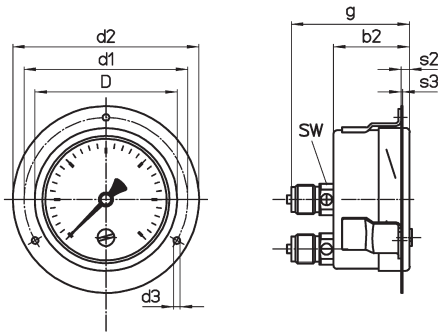

Штуцера радиальные
под углом в 30°
присоединения шлангом 8/6
усл. обозначение **w**

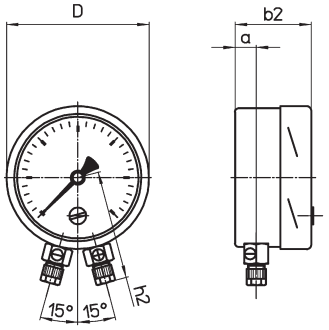

Штуцера радиальные
под углом в 30°
присоединения шлангом 8/6
задний фланец
усл. обозначения **wRh**

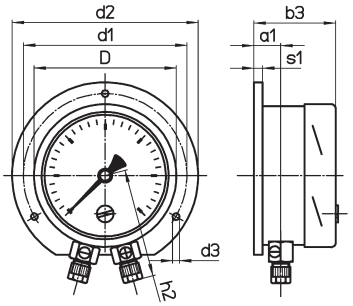

Штуцера радиальные
под углом в 30°
присоединения шлангом 8/6
передний фланец
усл. обозначения **wFr**

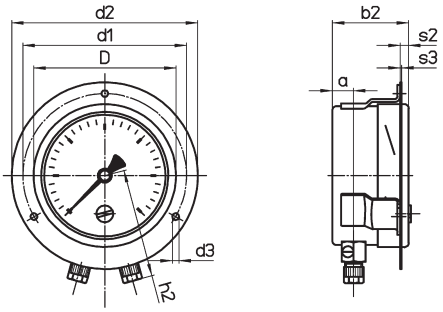

Исполнения **phFr, rFr** и **wFr**:
с приваренными к корпусу
крепежными накладками и съемным
передним фланцем

Размеры (мм) и вес (кг)

HP	a	a1	b	b1	b2	b3	c	c1	c2	c3	D	d1	d2	d3	e
100	15	19	84	88	54	58	6	3	20	19	101	116	132	4,8	35
160											161	178	196		

HP	g	g1	G	G1	G2	h	h1	h2	s1	s2	s3	SW	Вес (прибл.)
100	84	83	G ½ B	½" NPT	M 20 x 1,5	90	86		6		1	22	0,74
160						120	116	107					1,30

© 2015 ARMATURENBAU GmbH и MANOTHERM Beierfeld GmbH · Мы оставляем за собой право на технические изменения, замену материала; возможны опечатки. Перевод немецкого проспекта каталога на русский язык.