# МАНОМЕТРЫ, ВАКУУММЕТРЫ И МАНОВАКУУММЕТРЫ СИГНАЛИЗИРУЮЩИЕ КОРРОЗИОННОСТОЙКИЕ В КОРПУСЕ ИЗ НЕРЖАВЕЮЩЕЙ СТАЛИ

Манометры, вакуумметры, мановакуумметры показывающие сигнализирующие ДМ2005СгКс, ДВ2005СгКс, ДА2005СгКс предназначены для измерения избыточного и вакуумметрического давления агрессивных сред, в том числе углеводородного газа, водогазонефтяной эмульсии с содержанием сероводорода ($H_2S$) до 25 % объемных, водонефтяной эмульсии с содержанием сероводорода до 10 % объемных, неорганических солей и управления внешними электрическими цепями от сигнализирующего устройства прямого действия.

Приборы могут поставляться в комплектации с устройством разгрузки контактов УРК для устранения влияния дребезга, подгорания и окисления на срабатывание сигнализирующего устройства .

Межповерочный интервал - 2 года.

Гарантийный срок эксплуатации - 3 года.

## ОСНОВНЫЕ ТЕХНИЧЕСКИЕ ХАРАКТЕРИСТИКИ

Диапазоны показаний приборов:

ДМ2005СгКс от 0 до 1; 1,6; 2,5; 4; 6; 10; 16; 25; 40; 60; 100; 160; 250; 400; 600; 1000; 1600 кгс/см$^2$

ДВ2005СгКс от -1 до 0 кгс/см$^2$

ДА2005СгКс от -1 до 0,6; 1,5; 3; 5; 9; 15; 24 кгс/см$^2$

* приборы с осевым штуцером выпускаются с верхним диапазоном показаний до 600 кгс/см$^2$

**По заказу приборы поставляются в единицах измерения кПа (до 6 кгс/см$^2$), МПа (с 9 кгс/см$^2$)**

- Диаметр корпуса — 160 мм
- Класс точности приборов –1,5 (по согласованию 1,0)
- Степень защиты — IP54; IP65
- Масса приборов — не более 1,6 кг
- Средний срок службы — не менее 10 лет
- Материалы деталей:
  Корпус: нержавеющая сталь
  Стекло: силикатное (по заказу безопасное стекло)
  Трубчатая пружина: нержавеющая сталь
  Держатель: нержавеющая сталь
  Механизм: нержавеющая сталь
- Расположение разъема: сзади (по заказу сбоку)
- По устойчивости к климатическим воздействиям приборы имеют исполнение У2 а также исполнение Т2 по ГОСТ 15150-69 (но для работы при температуре от минус 60 до плюс 70 °С)
- Приборы выдерживают воздействие вибрации в диапазоне частот от 5 до 35 Гц с амплитудой 0,35 мм (группа L1 по ГОСТ Р 52931-2008)
- Варианты исполнения: с радиальным штуцером без фланца, с радиальным штуцером с задним фланцем
- Приборы изготавливаются с резьбой присоединительного штуцера М20×1,5-8g - для всех диапазонов показаний, G1/2-B, К 1/2″ - для приборов с диапазоном показаний до 600 кгс/см$^2$
- С демпфером поставляются приборы с диапазоном показаний со 100 кгс/см$^2$; наличие демпфера у приборов с диапазоном показаний до 60 кгс/см$^2$ оговаривается при заказе
- По требованию потребителя сигнализирующее устройство может изготавливаться с магнитным поджатием контактов; технические характеристики сигнализирующего устройства

РАДИАЛЬНОЕ РАСПОЛОЖЕНИЕ ШТУЦЕРА, БЕЗ ФЛАНЦА (С ФЛАНЦЕМ), РАЗЪЕМ СЗАДИ

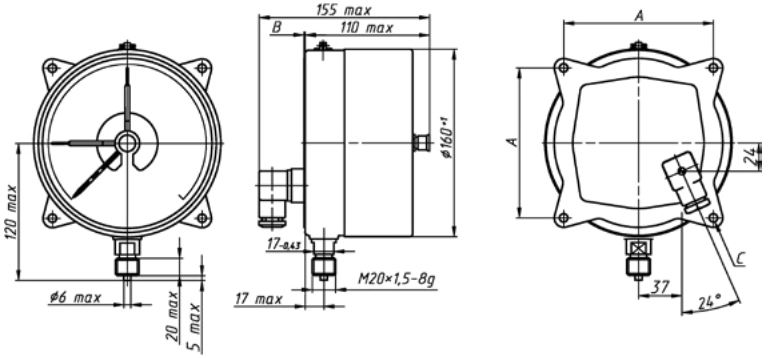


РАДИАЛЬНОЕ РАСПОЛОЖЕНИЕ ШТУЦЕРА, БЕЗ ФЛАНЦА (С ФЛАНЦЕМ), РАЗЪЕМ СБОКУ

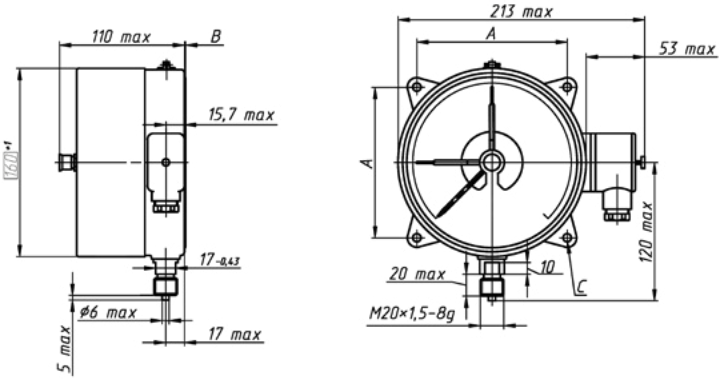


| Размеры, мм | | |
|---|---|---|
| A | B | C |
| 128±0,4 | 1 | ø7 +0,2 |
| — | — | — |