ЕКАТЕРИНБУРГ
КИП-Е
Телефон: +7 (343) 319-51-25
Телефон: +7 (343) 382-32-13
E-mail: info@kip-e.ru

PIEZUS

APZ 2410a

МАЛОГАБАРИТНЫЙ ДАТЧИК ДАВЛЕНИЯ OEM СЕРИИ

ОПИСАНИЕ

Датчик давления APZ 2410a OEM серии общепромышленного применения на основе сенсора с керамической мембраной с погрешностью ≤1% от диапазона измерений. Изготавливается со встроенной возможностью корректировки нулевого значения. Для корректировки нулевого значения используется конфигуратор ZCON 100 (поставляется отдельно).

ХАРАКТЕРИСТИКИ

Диапазоны давления: от 0...1 бар до 0...40 бар

Измеряемое давление: избыточное

Основная погрешность: 1% ДИ

Выходной сигнал: 4...20 мА / 2-пров.

Сенсор: керамический тензорезистивный

Механическое присоединение: G1/4”; 1/4” NPT; 1/8” NPT; 7/16”-20 UNF

Температура измеряемой среды: -25…+135 °C

Температура окружающей среды: -50…+85 °C

ПРИМЕНЕНИЕ

Для применения в составе продукции оригинальных производителей оборудования (OEM): насосы, компрессоры, гидравлические системы, пневматические системы, транспорт.

Внешний вид, комплектация и/или технические характеристики продукции могут быть изменены производителем без предварительного уведомления.

Продукция поставляется в соответствии со стандартными условиями поставки. © 2017 ООО „Пьезус“

ТЕХНИЧЕСКИЕ ПАРАМЕТРЫ

МЕТРОЛОГИЧЕСКИЕ ХАРАКТЕРИСТИКИ

Диапазон давления, бар Избыточное	Перегрузка, бар	Давление разрыва, бар	Диапазон давления, бар Избыточное	Перегрузка, бар	Давление разрыва, бар
0...1,0	4	5	0...10	40	50
0...1,6	4	5	0...16	40	50
0...2,5	10	12	0...25	100	120
0...4,0	20	25	0...40	200	250
0...6,0	20	25			

Основная погрешность, % ДИ*	≤ ±1
Влияние температуры, % ДИ / 10 °C	≤ ±0,3
Диапазон термокомпенсации	-25...+85 °C
Диапазон термокомпенсации (опция)	-40...+60 °C
Влияние отклонения напряжения питания	≤ ±0,05% ДИ / 10 В
Влияние отклонения сопротивления нагрузки	≤ ±0,05% ДИ / кОм
Долговременная стабильность	≤ ±0,3% ДИ / год

ЭКСПЛУАТАЦИОННЫЕ ХАРАКТЕРИСТИКИ

Вибростойкость	10 g RMS, 25–2000 Гц
Ударопрочность	100 g / 11 мс
Время отклика (10...90%)	≤ 1 мс
Срок службы	> 100 x 10^6 циклов нагружения

* Основная погрешность включает нелинейность, гистерезис и воспроизводимость.

ЭЛЕКТРИЧЕСКИЕ ХАРАКТЕРИСТИКИ

Выходной сигнал	Напряжение питания	Сопротивление нагрузки	Потребление тока
4...20 мА / 2-пров.	12...36 В	Rmax=(Uпит-12)/0,02	< 26 мА

ТЕМПЕРАТУРНЫЙ ДИАПАЗОН

Измеряемая среда	-25...+135 °C
Окружающая среда	-50...+85 °C
Хранение	-50...+85 °C

КОНСТРУКЦИЯ

Корпус, штуцер	нержавеющая сталь 304L (1,4301)
Уплотнение	FKM (-25...+135 °C)
Мембрана	керамика Al_2O_3 96%
Контактирующие со средой части	мембрана, штуцер, уплотнение
Механическое присоединение	G1/4" DIN 3852; G1/4" EN 837; 1/4" NPT; 1/8" NPT, 7/16"-20 UNF

Электрическое присоединение	Класс защиты	Сечение провода	Диаметр кабеля
Packard	IP65	≤ 1,5 мм²	—
DIN 43650C	IP65	≤ 1,5 мм²	4-6 мм
Кабельный ввод	IP65	0,14 мм²	4,8 мм

ГАБАРИТЫ

Packard

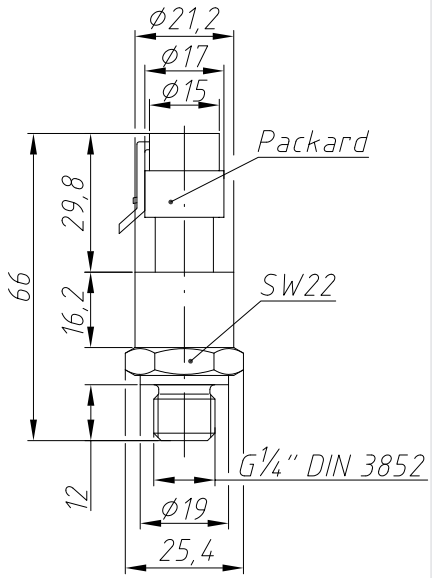

DIN 43650C

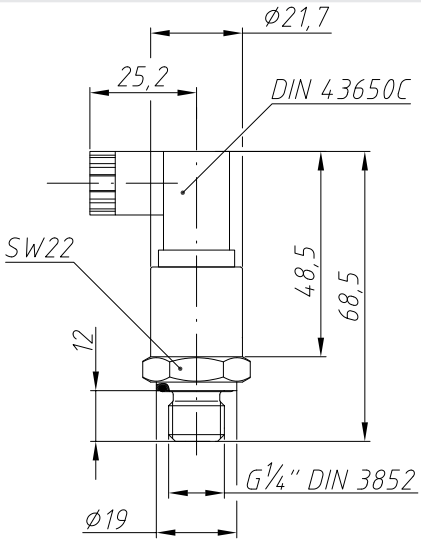

Кабель

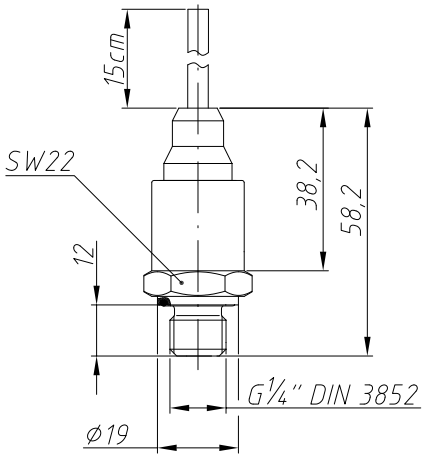

РАЗМЕРЫ / ЭЛЕКТРИЧЕСКИЕ ПРИСОЕДИНЕНИЯ

Packard

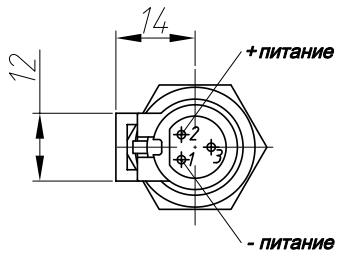

DIN 43650C

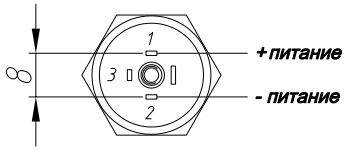

Кабельный ввод

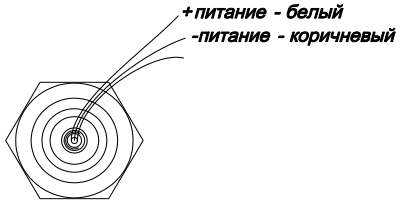

ТАБЛИЦА ПОДКЛЮЧЕНИЯ

Цепи датчика	Packard	DIN 43650C	Кабель
питание +	2	1	белый
питание -	1	2	коричневый
технологическая	3	3	желтый

РАЗМЕРЫ / МЕХАНИЧЕСКИЕ ПРИСОЕДИНЕНИЯ

G1/4" (EN 837)

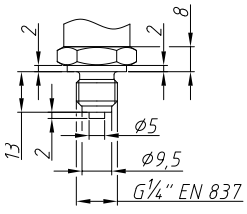

1/4" NPT

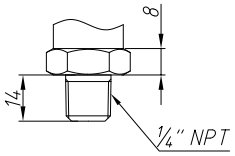

G1/4" (DIN 3852)

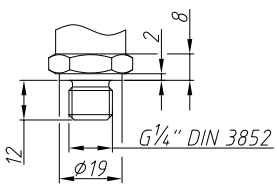

1/8" NPT

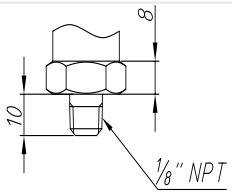

7/16"-20 UNF

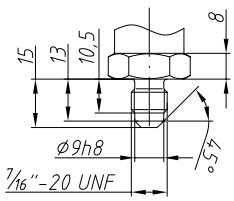

ЕКАТЕРИНБУРГ КИП-Е
Телефон: +7 (343) 319-51-25
Телефон: +7 (343) 382-32-13
E-mail: info@kip-e.ru

КОД ЗАКАЗА

APZ 2410a	-X	-X	-XXXX	-X	-XX	-X	-XXX	-X	-XX
ИЗМЕРЯЕМОЕ ДАВЛЕНИЕ									
Избыточное	G								
ЕДИНИЦА ИЗМЕРЕНИЯ									
бар		B							
кг/см²		S							
МПа		M							
другая (указать при заказе)		X							
ВЕРХНИЙ ПРЕДЕЛ ИЗМЕРЕНИЯ (ВПИ)									
бар, кг/см²		МПа							
1,0	1000	0,1	0100						
1,6	1600	0,16	0160						
2,5	2500	0,25	0250						
4	4000	0,4	0400						
6	6000	0,6	0600						
10	1001	1,0	1000						
16	1601	1,6	1600						
25	2501	2,5	2500						
40	4001	4,0	4000						
другой	XXXX	другой	XXXX						
Двухдиапазонное исполнение по запросу	XXXX-XXXX*	Двухдиапазонное исполнение по запросу	XXXX-XXXX*						
ОСНОВНАЯ ПОГРЕШНОСТЬ									
1% (стандарт)				E					
другая (указать при заказе)				X					
ЭЛЕКТРИЧЕСКОЕ ПРИСОЕДИНЕНИЕ									
Packard					60				
DIN 43650C					12				
Кабельный ввод, + кабель 15 см					42				
ВЫХОДНОЙ СИГНАЛ									
4...20 мА / 2-пров.						A			
другой (указать при заказе)						X			
МЕХАНИЧЕСКОЕ ПРИСОЕДИНЕНИЕ									
G1/4" DIN							740		
G1/4" EN							741		
1/4" NPT							840		
1/8" NPT							880		
7/16"-20 UNF							716		
другое (указать при заказе)							XXX		

КОД ЗАКАЗА (ПРОДОЛЖЕНИЕ)

APZ 2410a	-X	-X	-XXXX	-X	-XX	-X	-XXX	-X	-XX
УПЛОТНЕНИЕ									
FKM (фторкаучук -25...+135 °C)								F	
другое (указать при заказе)								X	
ИСПОЛНЕНИЕ									
Стандартное									00
С возможностью калибровки нуля (требуется конфигуратор ZCON 100)									01
Двухдиапазонное (требуется конфигуратор ZCON 100)									02
другое (указать при заказе)									XX

* Номиналы двухдиапазонного исполнения могут быть выбраны из ряда номиналов однодиапазонного исполнения. При этом, в качестве первого диапазона указывается максимальный. В качестве второго – следующий, меньший по значению. Например, для 6 и 4 бар код диапазона должен быть указан 6000-4000.

Пример: APZ 2410a-G-B-6000-4000-E-60-A-740-F-02

ПРИНАДЛЕЖНОСТИ

DZ 10
Демпфер
гидроударов

ZCON 100
Конфигуратор
датчиков давления

PZ 1024
Стабилизированный
блок питания 10 Вт/24 В