ЕКАТЕРИНБУРГ КИП-Е
Телефон: +7 (343) 319-51-25
Телефон: +7 (343) 382-32-13
E-mail: info@kip-e.ru

Манометр с пластинчатой пружиной
Для пищевой и фармацевтической промышленности
Модель 432.55, исполнение из нержавеющей стали

WIKA Типовой лист PM 04.09

сертификаты
см. на стр. 7

Применение

- Быстрая непосредственная установка и демонтаж
- Быстрая чистка в точке измерения
- Для газообразных и жидких агрессивных сред, сильно вязких и кристаллизующихся, также в агрессивных условиях
- Технологические процессы: Биохимия, стерильные процессы, фармацевтика, пищевая промышленность

Специальные особенности

- Сухая измерительная система, без передающей жидкости
- Выносная, заваренная мембрана
- Допустимо для SIP и CIP
- Смачиваемые части и металлические компоненты из нержавеющей стали
- Диапазоны от 0 … 0,6 бар до -1 … 7 бар

Манометр с пластинчатой пружиной, модель 432.55

Описание

Манометр модели 432.55 разработан как дополнение к стандартной программе, для применения в пищевой, биологической и фармацевтической промышленности, а также в лакокрасочной промышленности.

Все детали, соприкасающиеся с измеряемой средой, изготовлены из нержавеющей стали и имеют цельносварную конструкцию.

Конструкция прибора позволяет применение абсолютно сухой измерительной камеры.Таким образом исключается загрязнение среды передающей жидкостью, как это может происходить в случаях повреждения системы разделителя давления.

Конструкция
EN 837-3

Номинальный размер, мм
100, 160

Класс точности
1,6

Диапазоны
0 ... 0,6 до 0 ... 7 бар,
а также соответствующие вакуумметрические и мановакуумметрические диапазоны

Предельно допускаемое давление

Постоянное:	ВПИ
Переменное:	0,9 x ВПИ
Кратковременно:	1,5 x ВПИ

Допустимая температура

Окружающая:	-20 … +60 °C
Измеряемая:	+150 °C максимум

Температурный эффект
При отклонении температуры окружающей среды от нормальной (+20 °C): макс. ±0,8 %/10 K от диапазона

Пылевлагозащита
IP 54 по EN 60529 / IEC 529

Стандартное исполнение

Присоединение к процессу
Нержавеющая сталь 1.4435, 2“ Три-клемп по DIN 32676 для труб по DIN 11866 / C или ASME BPE, снизу (LM)

Чувствительный элемент
Мембранный, приваренный к месту присоединения к процессу, нержавеющая сталь 1.4435

Механизм
Нержавеющая сталь

Циферблат
Алюминий, белый, черные надписи

Стрелка
Алюминий, черная

Корпус
Нержавеющая сталь

Стекло
Ламинированное, безопасное стекло

Кольцо
Байонетного типа, нержавеющая сталь

Варианты

- Другие присоединения к процессу, e.g.:
  - Внутренняя накидная гайка и резьбовая муфта DIN 11851
  - Внутренняя накидная гайка и резьбовая муфта SMS
  - Внутренняя накидная гайка и резьбовая муфта IDF
  - Внутренняя накидная гайка и резьбовая муфта APV-RJT (от DN 50 или 2“)
  - Хомут по DIN 32676 для труб по DIN 11850 (от 2 1/2“)
- Смачиваемые части, включая компоненты - с полировкой
- Высокая защищенная перегрузка
- Положение присоединения в 3, 9 или 12 часов
- Электроконтакты (Типовой лист AC 08.01)

Размеры, мм

Стандартное исполнение
Присоединение к процессу Три-клемп по DIN 32676
Стандарт для труб по DIN 11866 / C или ASME BPE

DN	Для труб Внеш. диаметр x толщина стенки	PN [1]	Размеры, мм NS	h	Ø Plf	d	k
60.3 (или DN 50)	60.3 x 2	40	100	85	48	77.5	15
		160	115				
76.1 (или DN 65) (доп.опция)	76.1 x 2	25	100	85	91		
		160	115				

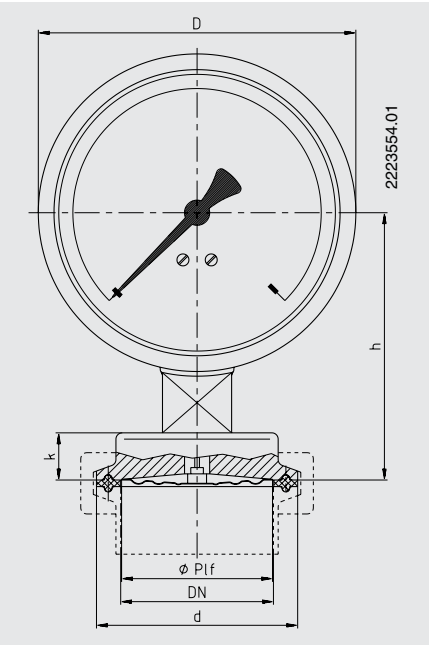

Стандартное исполнение
Присоединение к процессу Три-клемп по DIN 32676
Стандарт для труб по DIN 11866 / C или ASME BPE

Присоединение к процессу	DN	Размеры, мм D	h	Ø Plf	d	k	Вес, кг
Три-клемп	2"	100	85	48	64	15	0.65
		160	115				1.05
	2 1/2" (вариант)	100	85		77.5	15	0.85
		160	115				1.25
	3" (вариант)	100	85		91	15	1.20
		160	115				1.60

Тип подключения к процессу: Клемповое присоединение
Стандарт для труб: трубы согласно BS4825 часть 3 и O.D.

DN	Для труб Внеш. диаметр x толщина стенки	PN 1)	NS	Размеры, мм h	Ø Plf	d	k
2"	50.8 x 1.6	40	100	85	48	64	15
			160	115			
2 ½"	63.5 x 1.6	25	100	85		77.5	
(доп.опция)			160	115			
3"	76.2 x 1.6		100	85		91	
(доп.опция)			160	115			

Тип подключения к процессу:
Клемповое присоединение согласно DIN 32676
Стандарт для труб: трубы согласно DIN 11866 группа A и DIN 11850 часть 2

DN	Для труб Внеш. диаметр x толщина стенки	PN 1)	NS	Размеры, мм h	Ø Plf	d	k
50	53 x 1.5	40	100	85	48	64	15
			160	115			
65	70 x 2	25	100	85		91	
(доп. опция)			160	115			

Тип подключения к процессу:
Клемповое присоединение согласно ISO 2852
Стандарт для труб: трубы согласно ISO 2037 и BS 4825 часть 1

DN	Для труб Внеш. диаметр x толщина стенки	PN 1)	NS	Размеры, мм h	Ø Plf	d	k
53	51 x 1.2	25	100	85	48	64	15
			160	115			
63,5	63.5 x 1.6		100	85		77.5	
(доп. опция)			160	115			
70	70 x 1.6		100	85		91	
(доп. опция)			160	115			
76,1	76.1 x 1.6		100	85		91	
(доп. опция)			160	115			

Соответствие стандарту EHEDG только в сочетании с проставкой из нержавеющей стали Kalrez® производства компании Dupont de Nemours или с T-образным в сечении кольцевым уплотнением производства компании Combifit International B.V.

[1] Для номинального давления учитывается номинальное давление клемпового зажима.

Опция
Тип подключения к процессу: Резьбовое присоединение согласно DIN 11851
Стандарт для труб: трубы согласно DIN 11850 группа 2

с накидной гайкой

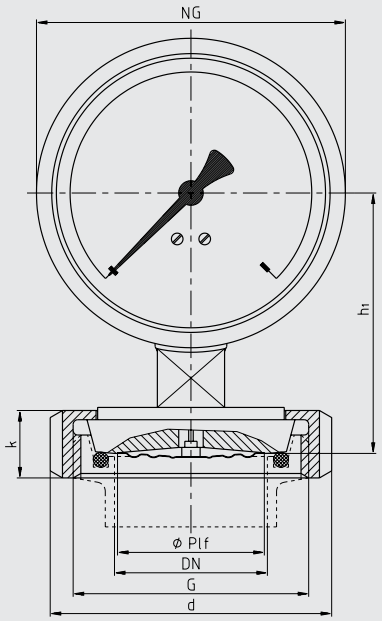

с резьбовой муфтой

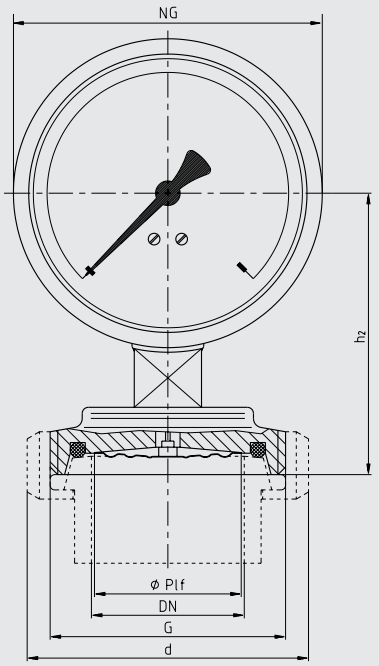

DN	Для труб Внеш. диаметр x толщина стенки	PN D	Размеры, мм h_1	h_2	Ø Plf	G	d	k
50	53 x 1.5	100	85	92	48	Rd 78 x 1/6	92	22
		160	115	122				
80	85 x 2	100	92	98		Rd 110 x 1/4	127	29
		160	122	128				

Опция
Тип подключения к процессу: VARIVENT®

Подключение	DN	Размеры, мм NS	h	Ø Plf	d	a	b
Form N	40/50	100	89	48	84	12.3	19
		160	119				

Подходит для установки в устройство доступа VARINLINE® производства компании GEA Tuchenhagen. Соответствие требованиям EHEDG только в паре с уплотнительным кольцом из этилен-пропилен-диен-каучука производства GEA Tuchenhagen GmbH

VARIVENT® и VARINLINE® являются зарегистрированными торговыми марками компании GEA Tuchenhagen GmbH.

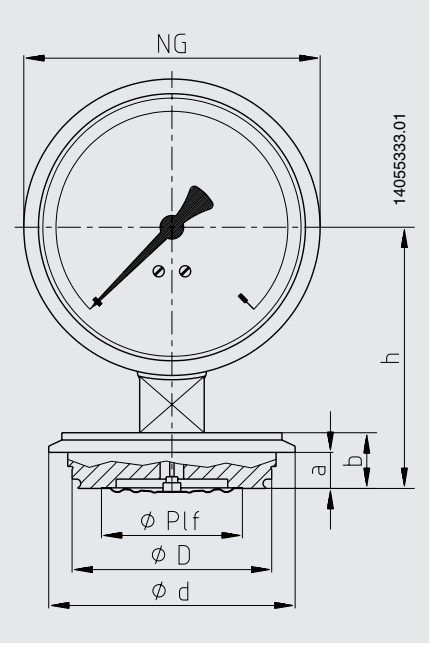

Опция: Стерильное фланцевое присоединение по DIN 11864-2 форма A

фланец с пазом

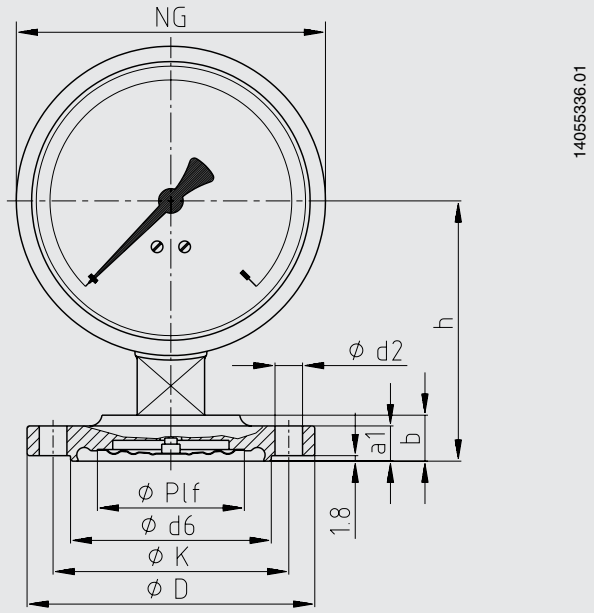

фланец с выемкой

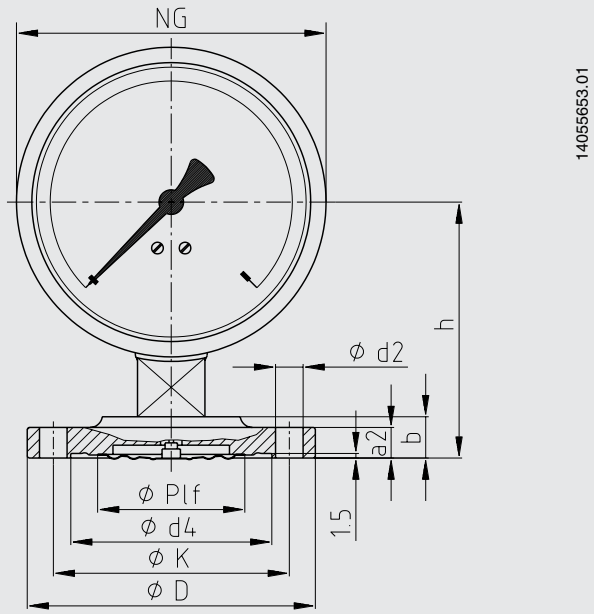

Тип подключения к процессу: Стерильное фланцевое присоединение согласно DIN 11864-2 форма A
Стандарт для труб: Согласно DIN 11866 форма A или DIN 11850 группа 2

DN	Для труб Внеш. диаметр x толщина стенки	PN [1]	Размеры, мм NS	h	Ø Plf	d6	d4	K	D	a1	a2	b	d2	Уплотнительное кольцо стерильное
50	53 x 1.5	16	100 160	85 115	48	65.5	65.7	77	94	11.5	10	15	4 x Ø 9	52 x 5
60	70 x 2.0	16	100 160	82 115	48	81.6	81.7	95	113	11.5	10	15	8 x Ø 9	68 x 5
80	85 x 2	16	100 160	85 115	48	97.6	97.7	112	133	13.5	12	15	8 x Ø 11	83 x 5

Тип подключения к процессу: Стерильное фланцевое присоединение согласно DIN 11864-2 форма A
Стандарт для труб: Согласно DIN 11866 форма B или DIN ISO 1127 группа 1

DN	Для труб Внеш. диаметр x толщина стенки	PN [1]	Размеры, мм NS	h	Ø Plf	d6	d4	K	D	a1	a2	b	d2	Уплотнительное кольцо стерильное
60.3	60.3 x 2.0	16	100 160	85 115	48	71.9	72	85	103	11.5	10	15	4 x Ø 9	58 x 5
76.1	76.1 x 2.0	16	100 160	85 115	48	88	88.1	104	125	13.5	12	15	8 x Ø 11	73.5 x 5

Тип подключения к процессу: Стерильное фланцевое присоединение согласно DIN 11864-2 форма A
Стандарт для труб: Согласно DIN 11866 форма C или ASME BPE 1997

DN	Для труб Внеш. диаметр x толщина стенки	PN [1]	Размеры, мм NS	h	Ø Plf	d6	d4	K	D	a1	a2	b	d2	Уплотнительное кольцо стерильное
2"	50.8 x 1.65	16	100 160	85 115	48	63.4	63.5	75	92	11.5	10	15	4 x Ø 9	50 x 5
2 ½"	63.5 x 1.65	16	100 160	82 115	48	75.8	75.9	89	107	11.5	10	15	4 x Ø 9	62 x 5
3"	76.2 x 1.65	16	100 160	85 115	48	89.5	89.6	104	125	13.5	12	15	8 x Ø 11	75 x 5

[1] Допустимое давление в бар; такое давление может применяться только при использовании соответствующих уплотнительных материалов при температуре от -10 до +140 °C.

Дополнительные опции: Стерильное клемповое присоединение согласно DIN 11864-3 форма A

Клемп с пазом

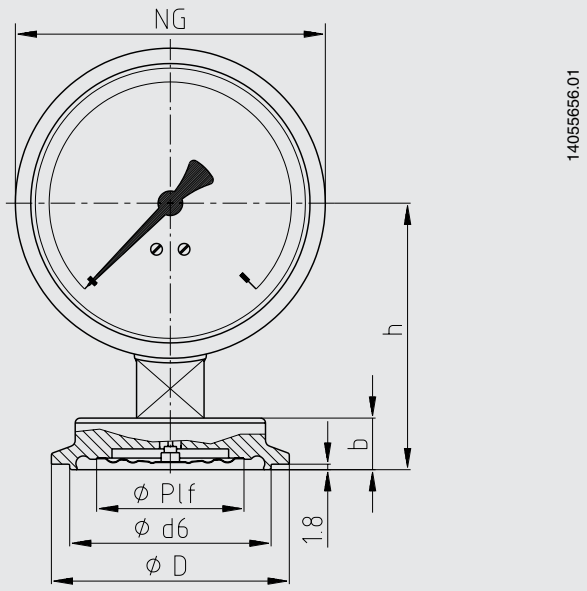

Клемп с выемкой

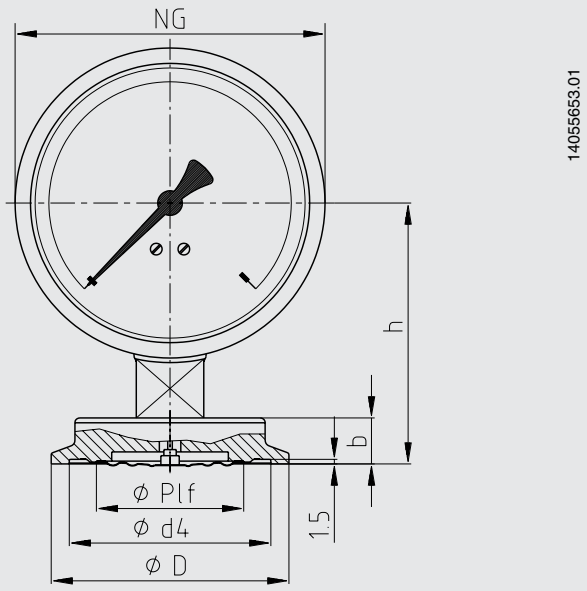

Тип подключения к процессу: Стерильное клемповое присоединение согласно DIN 11864-3 форма A
Стандарт для труб: Согласно DIN 11866 форма A или DIN 11850 группа 2

DN	Для труб Внеш. диаметр x толщина стенки	PN [1]	Размеры, мм NS	h	Ø Plf	d6	d4	D	b	Уплотнительное кольцо стерильное
50	53 x 1.5	25	100 160	85 115	48	65.5	65.7	77.5	15	52 x 5
60	70 x 2.0	25	100 160	82 115	48	81.6	81.7	91	15	68 x 5
80	85 x 2	16	100 160	85 115	48	97.6	97.7	106	15	83 x 5

Тип подключения к процессу: Стерильное клемповое присоединение согласно DIN 11864-3 форма A
Стандарт для труб: Согласно DIN 11866 форма B или DIN ISO 1127 группа 1

DN	Для труб Внеш. диаметр x толщина стенки	PN [1]	Размеры, мм NS	h	Ø Plf	d6	d4	D	b	Уплотнительное кольцо стерильное
60.3	60.3 x 2.0	25	100 160	85 115	48	71.9	72	91	15	58 x 5
76.1	76.1 x 2.0	16	100 160	85 115	48	88	88.1	106	15	73.5 x 5

Тип подключения к процессу: Стерильное клемповое присоединение согласно DIN 11864-3 форма A
Стандарт для труб: Согласно DIN 11866 форма C или ASME BPE 1997

DN	Для труб Внеш. диаметр x толщина стенки	PN [1]	Размеры, мм NS	h	Ø Plf	d6	d4	D	b	Уплотнительное кольцо стерильное
2"	50.8 x 1.65	1625	100 160	85 115	48	63.4	63.5	77.5	15	50 x 5
2 ½"	63.5 x 1.65	25	100 160	82 115	48	75.8	75.9	91	15	62 x 5
3"	76.2 x 1.65	16	100 160	85 115	48	89.5	89.6	106	15	75 x 5

[1] Допустимое давление в бар; такое давление может применяться только при использовании соответствующих уплотнительных материалов при температуре от -10 до +140 °C.

Разрешения и сертификаты

- **GOST-R**, сертификат соответствия, Россия
- **GOST**, свидетельство об утверждении типа средств измерений, Россия
- **EHEDG**, пищевая промышленность, ЕС
- **3-A**, пищевая промышленность, США
- **CRN**, сертификат безопасности (электробезопасность, избыточное давление и т. д.), Канада

Сертификаты (дополнительная опция)

- заводской сертификат 2.2 по EN 10204 (например: подтверждение современных технологий изготовления, сертификат на материалы, подтверждение класса точности)
- заводские сертификаты 3.1 по EN 10204 (например: подтверждение материалов смачиваемых металлических частей, подтверждение класса точности)

Разрешения и сертификаты см. на сайте

Информация, необходимая для заказа
Модель / Номинальный размер / Диапазон / Присоединение к процессу (стандарт, размер) / Варианты

Форма заказа к типовому листу PM 04.09